平成３０年度

第１回桑名市入札監視委員会審議資料

桑名市請負工事入札参加者指名停止基準の改正について

１．主な改正内容

⑴　三重県が「三重県建設工事等資格（指名）停止措置要領」の措置基準及び措置期間を「工事請負契約に係る指名停止等の措置要領中央公共工事契約制度運用連絡協議会モデル」に準拠するよう改正を行ったことに伴い、桑名市の指名停止基準も準拠するよう改正を行った。
　※詳細は次ページ以降の指名停止期間等の新旧対照表のとおり

⑵　再犯加重措置の適用方法について、措置要件の「贈賄」、「独占禁止法違反行為」、「競売入札妨害又は談合」及び「暴力的不法行為等」の指名停止措置期間満了後の遡及期間を、10 年から３年に変更した。

⑶　措置要件の「独占禁止法違反行為」において、課徴金減免制度の適用があった場合の措置期間を、別表第２に掲げる期間の 1/2 とする運用を導入した。

⑷　下請負人等からも暴力団の排除が可能となるよう「桑名市の締結する契約等からの暴力団等排除措置要綱（以下「暴排要綱」という。」)」の改正を行ったことに伴い、暴排要綱との整合性を図るため、措置基準の改正及び追加を行った。

⑸　平成 30 年４月１日以降に指名停止の決定がなされるものものから適用。

２　指名停止期間等の新旧対照表

別表第１　事故等に基づく措置基準

【改正前】		改正内容	【改正後（H30.04.01適用）】	
措置要件	期間		措置要件	期間
（虚偽記載）			（虚偽記載）	
1　市発注工事に係る競争入札において、入札参加資格審査申請書、競争入札参加資格確認申請書、競争入札参加資格確認資料その他の届出書等に虚偽の記載をし、契約の相手方として不適当であると認められるとき。	６月	**期間の改正**	1　市発注工事に係る競争入札において、入札参加資格審査申請書、競争入札参加資格確認申請書、競争入札参加資格確認資料その他の届出書等に虚偽の記載をし、契約の相手方として不適当であると認められるとき。	**１月以上６月以内**
（過失による粗雑施工等）			（過失による粗雑施工等）	
2　市発注工事の施工に当たり、過失により工事を粗雑にしたと認められるとき。	２月以上12月以内	**期間の改正**	2　市発注工事の施工に当たり、過失により建設工事等を粗雑にしたと認められるとき。	**１月以上12月以内**
3　一般工事の施工に当たり、過失により工事を粗雑にした場合において、瑕疵が重大であると認められるとき。	３月以上６月以内	**期間の改正**	3　一般工事の施工に当たり、過失により建設工事等を粗雑にした場合において、瑕疵が重大であると認められるとき。	**１月以上６月以内**
（契約違反）			（契約違反）	
4　市発注工事の施工に当たり、請負者の責めに帰すべき事由により契約解除となったとき。	12月以上24月以内	**削除**	**※　見直し後は、別表第２－６「不正又は不誠実な行為」として対応。**	**１月以上12月以内**
5　市発注工事の施工に当たり、正当な理由がなく、履行期限内に契約の履行が完了しなかったとき。	２月以上12月以内	**削除**	**※　見直し後は、別表１－４「契約違反」として対応。**	**１月以上６月以内**
6　市発注工事の施工に当たり、監督職員又は検査職員の職務の執行を妨げたとき。	３月以上24月以内	**削除**	**※　見直し後は別表第２－６「不正又は不誠実な行為」として対応。**	**１月以上12月以内**
7　第２号、第４号、第５号及び第６号に掲げる場合のほか、市発注工事の施工に当たり、契約に違反し、請負契約の相手方として不適当であると認められるとき。	２月以上６月以内	**期間の改正**	4　第２号に掲げる場合のほか、市発注工事の施工に当たり、契約に違反し、請負契約の相手方として不適当であると認められるとき。	**１月以上６月以内**
（不適切な安全管理措置により生じた公衆損害事故）			（不適切な安全管理措置により生じた公衆損害事故）	
8　市発注工事の施工に当たり、安全管理の措置が不適切であったため、公衆に死亡者若しくは負傷者を生じさせ、又は損害を与えたと認められるとき。	２月以上12月以内	**期間の改正**	5　市発注工事の施工に当たり、安全管理の措置が不適切であったため、公衆に死亡者若しくは負傷者を生じさせ、又は損害を与えたと認められるとき。	**１月以上６月以内**
9　一般工事の施工に当たり、安全管理の措置が不適切であったため、公衆に死亡者若しくは負傷者を生じさせ、又は損害を与えた場合において、当該事故が重大であると認められるとき。	１月以上６月以内	**期間の改正**	6　一般工事の施工に当たり、安全管理の措置が不適切であったため、公衆に死亡者若しくは負傷者を生じさせ、又は損害を与えた場合において、当該事故が重大であると認められるとき。	**１月以上３月以内**

別表第１　事故等に基づく措置基準

【改正前】		改正内容	【改正後（H30.04.01適用）】	
措置要件	期間		措置要件	期間
（不適切な安全管理措置により生じた工事関係者事故）			**（不適切な安全管理措置により生じた工事関係者事故）**	
10　市発注工事の施工に当たり、安全管理の措置が不適切であったため、作業関係者に死亡者又は負傷者を生じさせたと認められるとき。	２月以上 ６月以内	**期間の改正**	７　市発注工事の施工に当たり、安全管理の措置が不適切であったため、作業関係者に死亡者又は負傷者を生じさせたと認められるとき。	**１月以上 ４月以内**
11　一般工事の施工に当たり、安全管理の措置が不適切であったため、作業関係者に死亡者又は負傷者を生じさせた場合において、当該事故が重大であると認められるとき。	１月以上 ３月以内	**期間の改正**	８　一般工事の施工に当たり、安全管理の措置が不適切であったため、作業関係者に死亡者又は負傷者を生じさせた場合において、当該事故が重大であると認められるとき。	**１月以上 ２月以内**

別表第２　贈賄及び不正行為等に基づく措置基準

【改正前】		改正内容	【改正後（H30.04.01適用）】	
措置要件	期間		措置要件	期間
（贈賄）			（贈賄）	
1　有資格業者の役員等又は使用人が、贈賄の嫌疑により逮捕され、又は逮捕を経ないで公訴を提起されたとき。	24月	**区分の改正** **期間の改正**	1　有資格業者の役員等又は使用人が、贈賄の容疑により逮捕され、又は逮捕を経ないで公訴を提起されたとき。	
			(1)　市職員に対する贈賄の場合	**４月以上24月以内**
			(2)　県内に所在する他の公共機関等の職員に対する贈賄の場合	**３月以上18月以内**
			(3)　県外に所在する他の公共機関等の職員に対する贈賄の場合	**３月以上12月以内**
（独占禁止法違反行為）			（独占禁止法違反行為）	
2　有資格業者の役員等又は使用人が、独占禁止法第３条又は第８条第１項第１号に違反し、契約の相手方として不適当であると認められるとき。	12月以上24月以内	**区分の改正** **期間の改正**	2　業務に関し、独占禁止法第３条又は第８条第１項第１号に違反し、契約の相手方として不適当であると認められるとき。	
			(1)　市発注工事における独占禁止法第３条又は第８条第１号違反の場合	**３月以上12月以内**
			(2)　(1)以外における独占禁止法第３条又は第８条第１号違反の場合	**１月以上９月以内**
（競売入札妨害又は談合）			（公契約関係競売妨害又は談合）	
3　有資格業者の役員等又は使用人が、競売入札妨害又は談合の嫌疑により逮捕され、又は逮捕を経ないで公訴を提起されたとき。	12月以上24月以内	**区分の改正** **期間の改正**	3　有資格業者の役員等又は使用人が、公契約関係競売妨害又は談合の容疑により逮捕され、又は逮捕を経ないで公訴を提起されたとき。	
			(1)　市発注工事における公契約関係競売等妨害又は談合の場合	**４月以上12月以内**
			(2)　県内に所在する他の公共機関等の職員が締結する調達契約案件における公契約関係競売等妨害又は談合の場合	**２月以上12月以内**
			(3)　県外に所在する他の公共機関等の職員が締結する調達契約案件における公契約関係競売等妨害又は談合の場合	**１月以上12月以内**
（あっせん利得処罰法違反行為）				
4　有資格業者の役員等又は使用人が、公職にある者等のあっせん行為による利得等の処罰に関する法律（平成12年法律第130号）違反の嫌疑により逮捕され、又は逮捕を経ないで公訴を提起されたとき。	12月以上24月以内	**削除**	**※　見直し後は別表第２－６「不正又は不誠実な行為」として対応。**	**１月以上12月以内**

別表第２　贈賄及び不正行為等に基づく措置基準

【改正前】		改正内容	【改正後（H30.04.01適用）】	
措置要件	期間		措置要件	期間
（建設業法違反）			（建設業法違反行為）	
5　建設業法（昭和24年法律第100号）の規定に違反し、契約の相手方として不適当であると認められるとき。	１月以上12月以内	**区分の改正** **期間の改正**	4　建設業法（昭和24年法律第100号）の規定に違反し、契約の相手方として不適当であると認められるとき。	
			(1)　市発注工事における建設業法違反の場合	**２月以上12月以内**
			(2)　市発注工事以外における建設業法違反の場合	**１月以上12月以内**
（不正又は不誠実な行為）			（不正又は不誠実な行為）	
6　市発注工事に係る競争入札において落札したにもかかわらず、契約を締結しなかったとき。	１月以上12月以内	**現行のまま**	5　市発注工事に係る競争入札において落札したにもかかわらず、契約を締結しなかったとき。	１月以上12月以内
7　別表第１各号及び前各号に掲げる場合のほか、業務に関し、不正又は不誠実な行為をし、契約の相手方として不適当であると認められるとき。	１月以上12月以内	**現行のまま**	6　別表第１各号及び前各号に掲げる場合のほか、業務に関し、不正又は不誠実な行為をし、契約の相手方として不適当であると認められるとき。	１月以上12月以内
8　別表第１各号及び前各号に掲げる場合のほか、有資格業者の役員等が禁固以上の刑に当たる犯罪の嫌疑により公訴を提起され、又は禁固以上の刑若しくは刑法の規定により罰金刑を宣告され、契約の相手方として不適当であると認められるとき。	１月以上12月以内	**現行のまま**	7　別表第１各号及び前各号に掲げる場合のほか、有資格業者の役員等が禁固以上の刑に当たる犯罪の容疑により公訴を提起され、又は禁固以上の刑若しくは刑法の規定による罰金刑を宣告され、契約の相手方として不適当であると認められるとき。	１月以上12月以内

別表第３　暴力的不法行為等に基づく措置基準

【改正前】		改正内容	【改正後（H30.04.01適用）】	
措置要件	期間		措置要件	期間
（暴力的不法行為等）			（暴力的不法行為等）	
1　次の(1)から(9)までのいずれかに該当するものとして警察等関係行政機関等から通報又は情報提供があり、契約の相手方として不適当であると認められるとき。	指名停止の期間が経過し、契約の相手方として適当と認められるときまで。	**暴力団排除要綱改正に伴う措置要件の追加** **※下請負人等からも暴力団を排除できるよう要綱を改正**	1　次の(1)から(6)までのいずれかに該当するものとして関係行政機関から通報があるとき又は次の(7)から(11)までのいずれかに該当し、契約の相手方として不適当であると認められるとき。	次の(1)から(6)の措置期間については、指名停止の期間の始期から当該の期間を経過し、契約の相手方として適当と認められる状態となるまで。
(1)　有資格業者の役員等が、集団的に又は常習的に暴力的不法行為を行うおそれのある組織（以下「暴力団」という。）の関係者であると認められるとき、又は暴力団関係者が有資格業者の経営に実質的に関与していると認められるとき。	24月	**現行のまま**	(1)　有資格業者の役員等が、桑名市の締結する契約等からの暴力団等排除措置要綱（平成21年告示第206号。以下「暴排要綱」という。）第２条第11号に規定する暴力団関係者（以下「暴力団員等」という）であると認められるとき。	24月
(2)　有資格業者の役員等が、自社、自己若しくは第三者の不正の利益を図り、又は第三者に損害を加える目的をもって、暴力団の威力又は暴力団関係者を利用するなどしていると認められるとき。	12月	**現行のまま**	(2)　有資格業者の役員等が、自社、自己若しくは第三者の不正の利益を図り、又は第三者に損害を与える目的を持って、暴排要綱第２条第10号に規定する暴力団（以下「暴力団」という。）の威力又は暴力団員等を利用するなどしたと認められるとき。	12月
(3)　有資格業者の役員等が、暴力団又は暴力団関係者若しくは暴力団関係者が経営又は運営に実質的に関与していると認められる法人等に対して資金等を供給し、又は便宜を供与するなど積極的に暴力団の維持運営に協力し、若しくは関与していると認められるとき。	９月	**現行のまま**	(3)　有資格業者の役員等が、暴力団又は暴力団員等若しくは暴排要綱第２条第12号に規定する暴力団関係法人等（以下「暴力団関係法人等」という。）に対して直接又は間接を問わず資金等を供給し、又は便宜を供与するなど積極的に暴力団の維持運営に協力し、若しくは関与していると認められるとき。	９月
(4)　有資格業者の役員等が、暴力団又は暴力団関係者と密接な関係を有していると認められるとき。	６月	**現行のまま**	(4)　有資格業者の役員等が、暴力団又は暴力団員等と密接な関係を有していると認められるとき。	６月
(5)　有資格業者の役員等が、暴力団又は暴力団関係者と社会的に非難されるべき関係を有していると認められるとき。	３月	**現行のまま**	(5)　有資格業者の役員等が、暴力団又は暴力団員等と社会的に非難されるべき関係を有していると認められるとき。	３月

別表第３　暴力的不法行為等に基づく措置基準

【改正前】		改正内容	【改正後（H30.04.01適用）】	
措置要件	期間		措置要件	期間
(6)　有資格業者の役員等が、暴力団関係者又は暴力団関係者が経営若しくは運営に実質的に関与している法人等であることを知りながら、これを不当に利用するなどしていると認められるとき。	６月	現行のまま	(6)　有資格業者の役員等が、暴力団員等又は暴力団関係法人等であることを知りながら、これを利用する等していると認められるとき。	６月
(7)　有資格業者の役員等又は使用人が、業務に関し、暴力行為（注１）を行ったと認められるとき。	１月以上12月以内	現行のまま	(7)　有資格業者である個人又は有資格業者の役員若しくはその使用人が、業務に関し、暴力行為を行ったと認められるとき。	１月以上12月以内
(8)　有資格業者が、市発注工事の施工に当たり、暴力団又は暴力団関係者が経営又は運営に実質的に関与していると認められる法人等と下請負契約を締結したとき	３月以上６月以内	現行のまま	(8)　有資格業者が、市発注工事の施工に当たり、暴排要綱別表第１のいずれかに該当する者と認められると知りながらその者を下請負人又は再受託者としていたとき。	３月以上６月以内
(9)　有資格業者が、市発注工事の施工に当たり、暴力団又は暴力団関係者が経営又は運営に実質的に関与していると認められる法人等から資材、原材料等を購入し、又は産業廃棄物処理施設を使用したとき。	３月以上６月以内	現行のまま	(9)　有資格業者が、市発注工事の施工に当たり、暴排要綱別表第２に規定する資材販売業者若しくは廃棄物処理業者（以下「資材販売業者等」という。）又はその役員等が暴排要綱別表第１のいずれかに該当する者と認められると知りながらその者から資材等を購入し、又は暴排要綱別表第２に規定する廃棄物処理施設若しくは廃棄物処理業者を使用したとき。	３月以上６月以内
		要綱改正に伴う追加	**(10)　有資格業者が、市発注工事の施工に当たり、市長が、暴排要綱第５条第４項又は第６条第４項の規定に基づき、当該有資格業者に対し又は当該有資格業者を通じて、暴排要綱第２条第５号に規定する下請負人等又は資材販売業者等との契約の解除を求めたにもかかわらず、当該有資格業者がこの要求に従わなかったとき。**	**３月以上６月以内**
		要綱改正に伴う追加	**(11)　有資格業者が、市発注工事に関し、暴力団員等による不当介入を受けたにもかかわらず、警察への通報若しくは発注者への報告を怠り、著しく信頼を損なう行為であると認められるとき。**	**１月**

指名停止状況一覧（平成30年1月～3月）

年 月 日	平成30年2月2日	平成30年2月2日	平成30年3月28日
事　件　名	不正又は不誠実な行為	暴力的不法行為等	独占禁止法違反行為
指名停止の理由	有限会社十一ヤ洋品店は、平成29年10月10日に契約締結した「エプロン」において、記事の仕上がりが遅れたため、契約で定めた納期までに納品を行うことができなかった。 桑名市請負工事入札参加資格者指名停止基準別表第2第7号（不正または不誠実な行為）に該当する。 桑名市請負工事入札参加者指名停止基準別表第２第７号(不正または不誠実な行為)に該当	平成29年12月27日に、三重県桑名警察署長から、服部テクノス株式会社が暴力団等排除措置要綱別表第１第４に該当すると認められる事実を確認したと通知があり、暴力団又は暴力団員等と密接な関係を有していると認められたため桑名市の締結する契約等からの暴力団等排除措置要綱及び桑名市請負工事入札参加者指名停止基準の規定に基づき指名停止。 桑名市請負工事入札参加者指名停止基準別表第３第１号（４）（暴力的不法行為等)に該当	大成建設株式会社の顧問（元常務執行役員）及び鹿島建設株式会社の土木営業本部専任部長（元土木営業本部副本部長）がリニア中央新幹線建設工事の受注に関して、独占禁止法第３条違反（不当な取引制限）容疑で、平成３０年３月２日に逮捕された。 大成建設株式会社の顧問（元常務執行役員）及び鹿島建設株式会社の土木営業本部専任部長（元土木営業本部副本部長）が同法第３条違反容疑で逮捕されたことは、桑名市請負工事入札参加者指名停止基準別表第２第２号（独占禁止法違反行為）に該当する。 ※桑名市請負工事入札参加者指名停止基準第６条第２項（２）による加重を適用 桑名市請負工事入札参加者指名停止基準別表第２第２号(独占禁止法違反)に該当 ※桑名市請負工事入札参加者指名停止基準第６条第２項（２）による加重を適用
指名停止業者	三重県桑名市大字矢田８１７ 有限会社十一ヤ洋品店 代表取締役　伊藤美惠子	三重郡菰野町大字池底1261 服部テクノス株式会社 代表取締役　服部　好美	三重県四日市市鵜の森１丁目４番３号 メディカルセンタービル２F 鹿島建設株式会社　三重営業所 所長　大橋　昇一 三重県津市丸之内24番16号 大成建設株式　三重営業所 所長　雑賀　俊宏
備　　考		三重県桑名警察署長より通知	平成30年３月13日付、三重県県土整備部長からの資料により措置。
指名停止期間	１ケ月(H30.2.2～H30.3.1)	６ケ月(H30.2.2～H30.8.1)	２４ケ月(H30.3.28～H32.3.27)

【平成30年度第1回桑名市入札監視委員会　審議案件の抽出理由書】

1．〔 案 件 名 〕星川送水管布設替工事（嘉例川水管橋）

〔入札方法〕 ☑ 事後審査型条件付一般競争入札　☐ 指名競争入札　☐ 随意契約　☐ 総合評価

〔抽出理由〕
- ☐ 落札率が （ 高い ・ 低い ） ため
- ☑ 発注金額が高額であるため
- ☐ 応札業者の中で、（ 失格 ・ 無効 ・ 辞退 ） が多いため
- ☐ 応札業者の数が （ 多い ・ 少ない ） ため
- ☐ その他

2．〔 案 件 名 〕都市・地域交通戦略推進事業（桑名駅周辺地区）に伴う費用便益分析調査等業務委託

〔入札方法〕 ☐ 事後審査型条件付一般競争入札　☐ 指名競争入札　☑ 随意契約　☐ 総合評価

〔抽出理由〕
- ☑ 落札率が （ 高い ・ 低い ） ため
- ☐ 発注金額が高額であるため
- ☐ 応札業者の中で、（ 失格 ・ 無効 ・ 辞退 ） が多いため
- ☐ 応札業者の数が （ 多い ・ 少ない ） ため
- ☐ その他（　　）

3．〔 案 件 名 〕市道東金井10号線道路修繕工事　他不調案件

〔入札方法〕 ☑ 事後審査型条件付一般競争入札　☐ 指名競争入札　☐ 随意契約　☐ 総合評価

〔抽出理由〕
- ☐ 落札率が （ 高い ・ 低い ） ため
- ☐ 発注金額が高額であるため
- ☐ 応札業者の中で、（ 失格 ・ 無効 ・ 辞退 ） が多いため
- ☐ 応札業者の数が （ 多い ・ 少ない ） ため
- ☑ その他（不調が多いため　）

工　事　概　要　書

工務課

<table>
<tr><td>工　事　名</td><td colspan="5">星川送水管布設替工事（嘉例川水管橋）</td></tr>
<tr><td>予　算　額</td><td>197,119,000</td><td>設　計　額</td><td>197,092,440</td><td>工　　期</td><td>平成30年3月12日から
平成31年3月15日まで</td></tr>
<tr><td>工事概要</td><td colspan="5">本送水管ルートは西部水源地から大山田東配水池へ配水する基幹管路であり、昭和50年設置の水管橋である。平成27年度に漏水が発生し、老朽化が進行している。よって老朽化対策と耐震化対策を兼ねて布設替を実施するものである。

送水管布設替工事

DIP（NS）φ600　25.2m
SP（溶接）φ600　15.1m
SP（溶接）φ600水管橋　22.7m
GP（溶接）φ700　3.0m
計　　66.0m</td></tr>
</table>

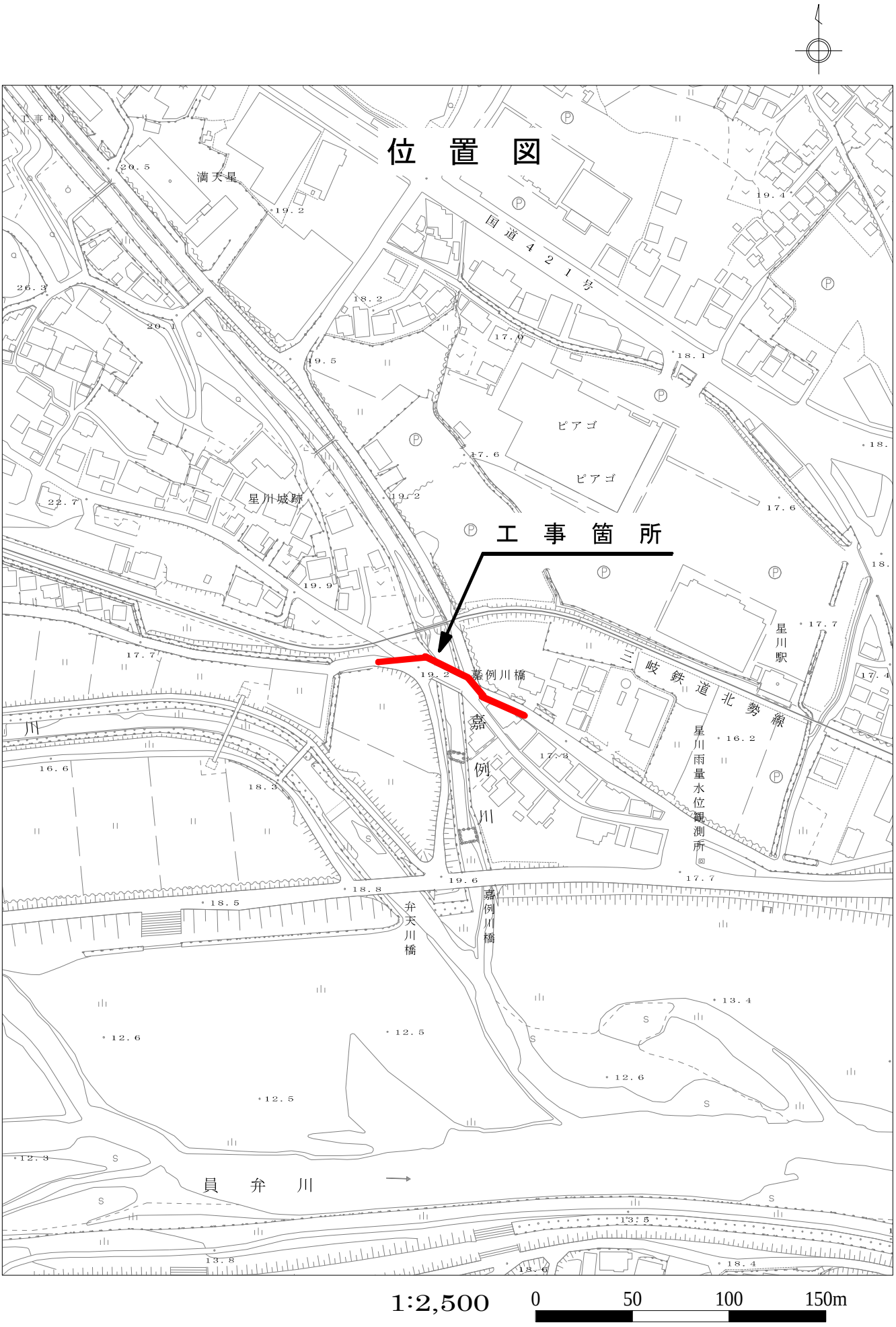
位　置　図
工　事　箇　所
国道421号
満天星
星川城跡
ピアゴ
ピアゴ
三岐鉄道北勢線
星川駅
星川雨量水位観測所
嘉例川橋
嘉例川
弁天川橋
嘉例川橋
員弁川
1:2,500
0
50
100
150m

位置図

1：5,000

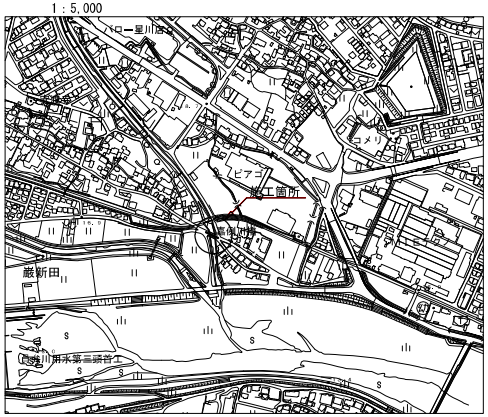

工事延長

	DIP-NS	φ600	25.2m
	SP（溶接）	φ600	15.1m
水管橋	SP（溶接）	φ600	22.7m
	GP（溶接）	φ700	3.0m

平面図

1：200

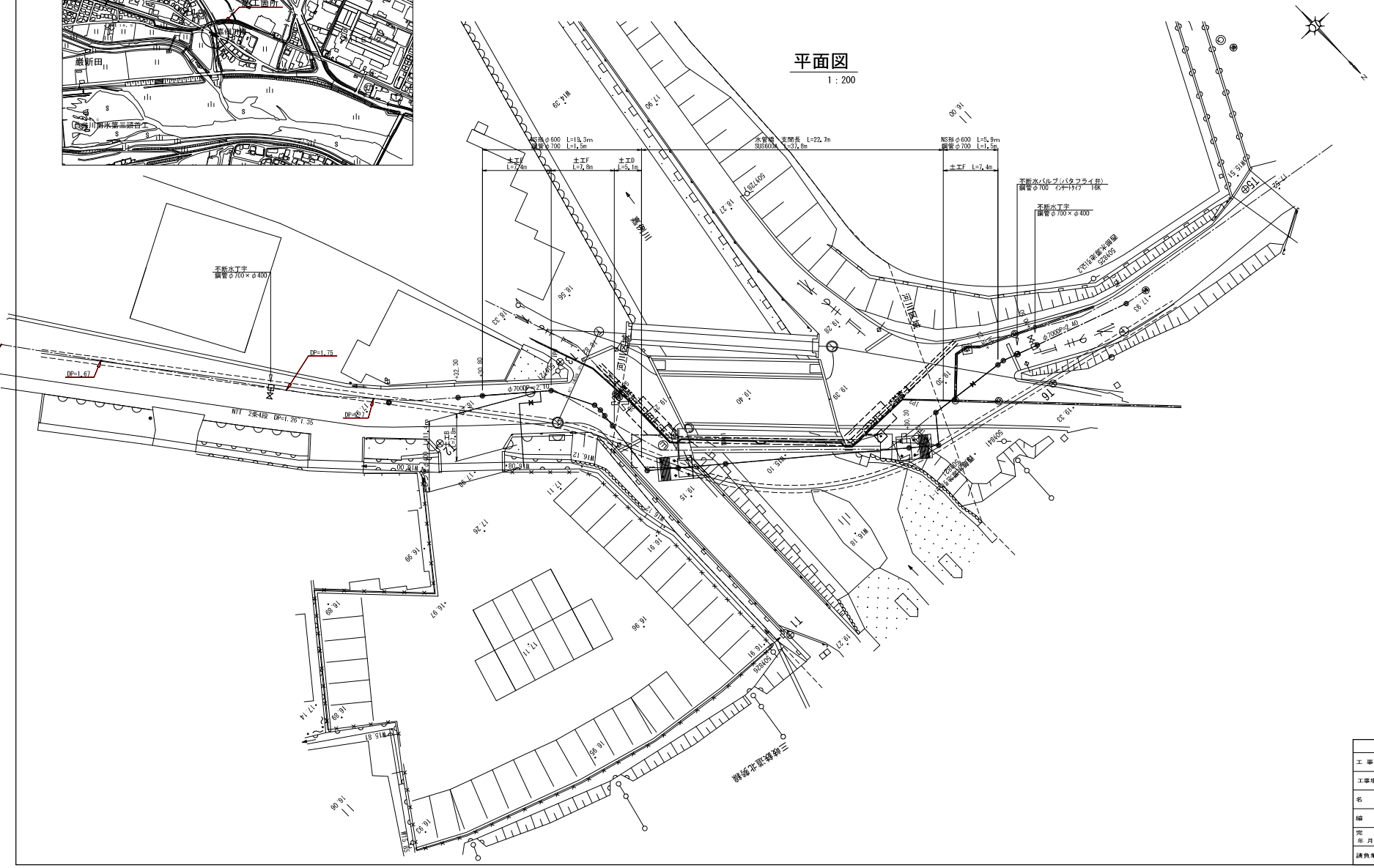

桑名市上下水道部			
工事名	星川送水管布設替工事（嚴例川水管橋）		
工事場所	桑名市大字星川地内ほか		
名称	位置図・平面図		
縮尺	図示	図面サイズ	A1
完成年月日		設計者	
請負業者		図面番号	1／32

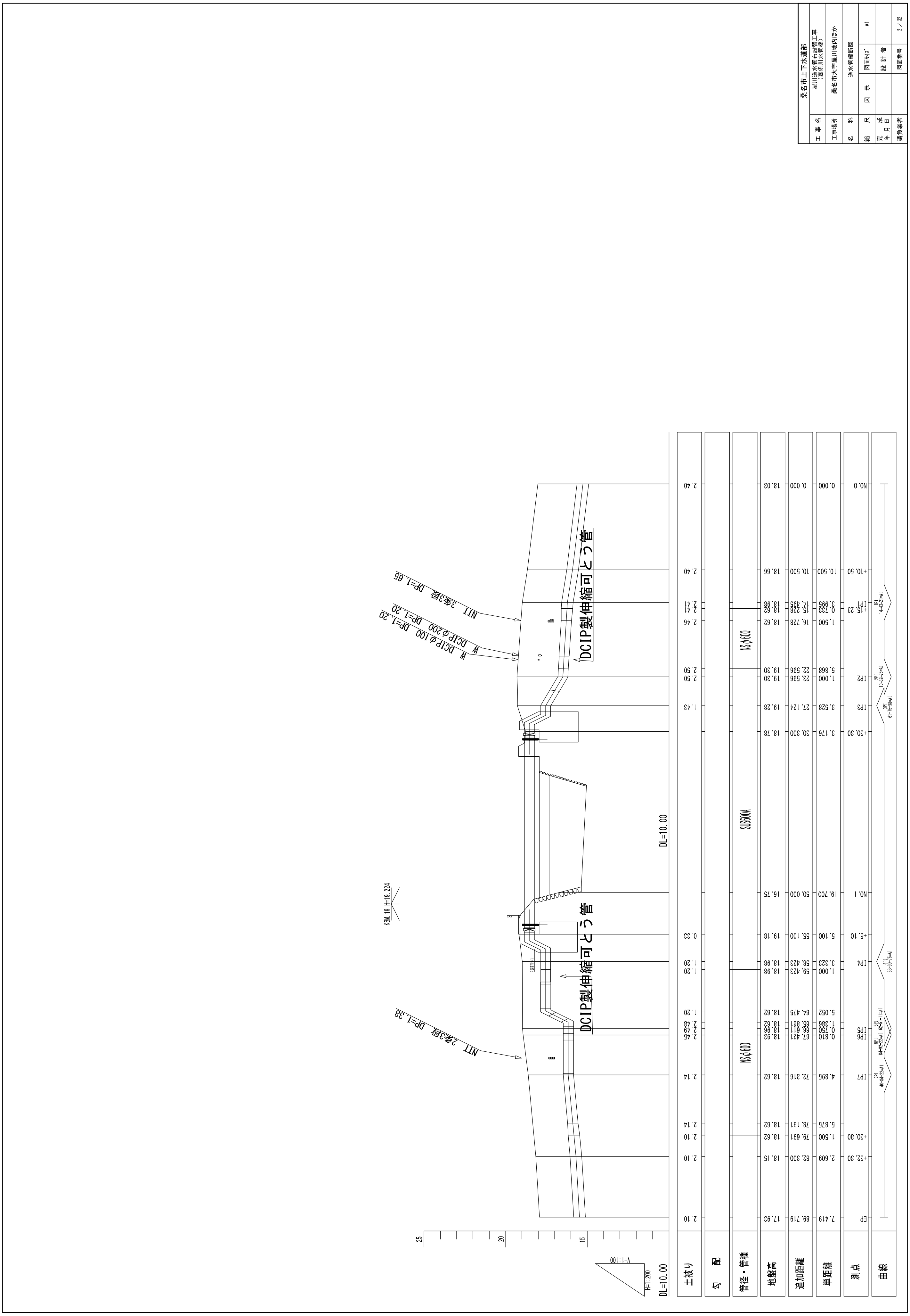
桑名市上下水道部
工事名
星川送水管布設替工事（蓮花川水管橋）
工事場所
桑名市大字星川地内ほか
名称
送水管縦断図
縮尺
図示
図面サイズ
A1
設計者
図面番号
2 / 32
DCIP製伸縮可とう管
DCIP製伸縮可とう管
NTT 3条3段 DP=1.65
W DCIPφ200 DP=1.20
W DCIPφ100 DP=1.20
NTT 2条3段 DP=1.38
DL=10.00
NSφ600
SUS600A
NSφ600
土被り
勾配
管径・管種
地盤高
追加距離
単距離
測点
曲線
DL=10.00
NO.0
NO.1
EP

嘉例川　水管橋一般図（π形補剛単純支持形式）

本管 SUS304TPY 600A

平面図

S=1:100

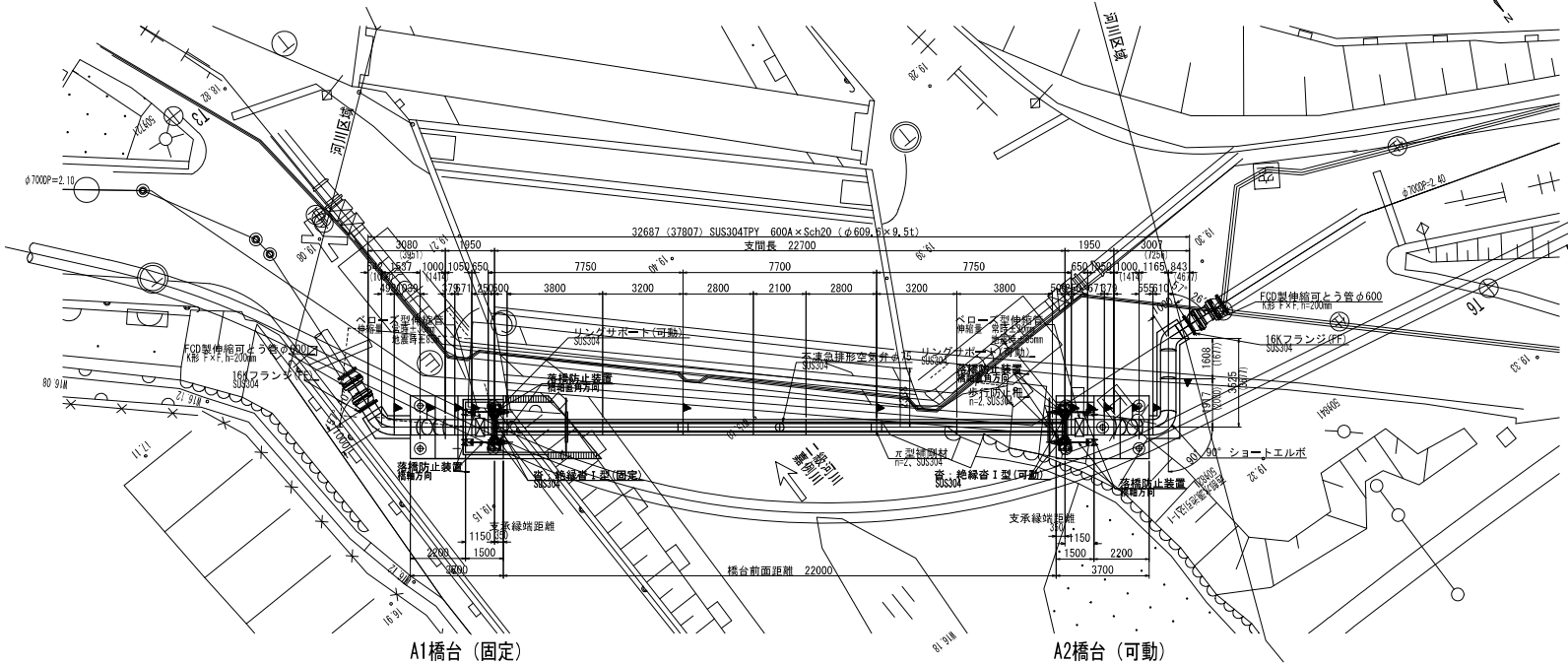

断面図

S=1:30

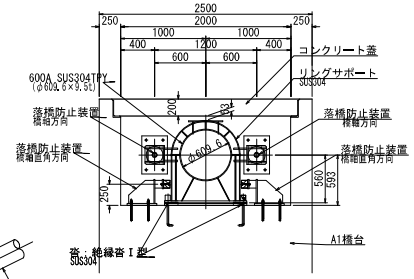

管断面図

S=1:20

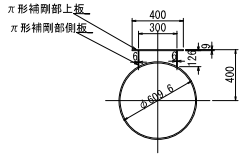

縦断面図

S=1:100

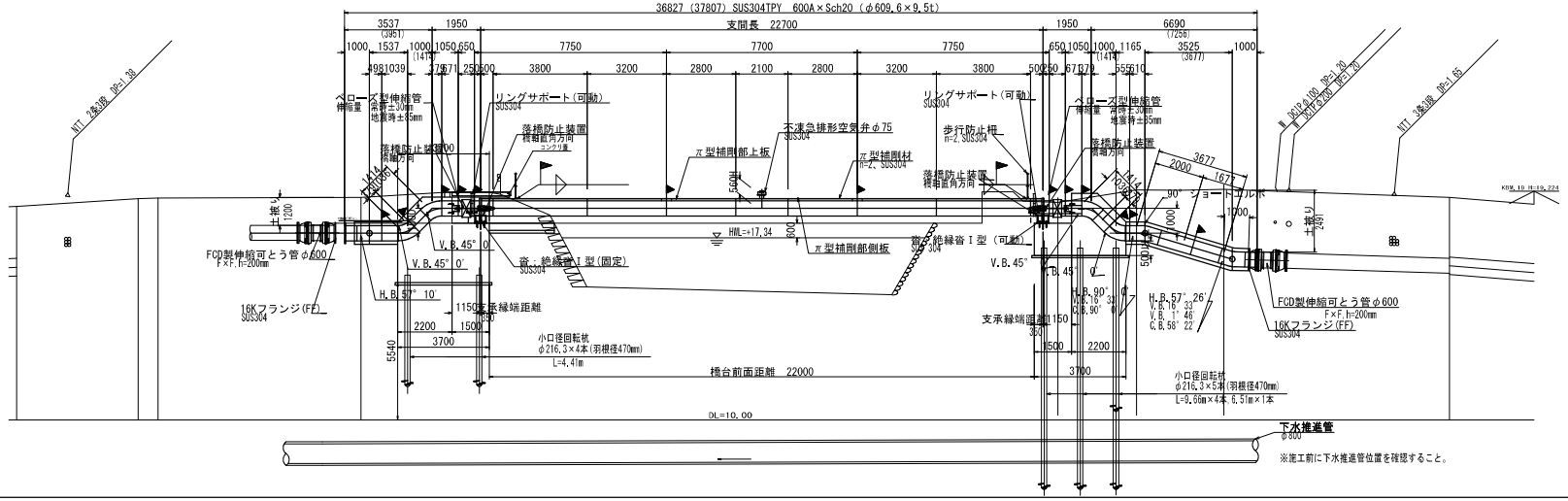

《特記事項》

1. 表記単位
   特に示さない限り、寸法はmm単位とし、（ ）内寸法は実長とする。
2. 使用材質
   特に示さない限り、使用する材質はSUS304とする。
3. 適用規格
   （1）　鋼管は配管用溶接大径ステンレス鋼鋼管　JIS G 3468による。
   （2）　その他の鋼材は以下に挙げる規格もしくはこれらに準ずるものを用いる。
   ・熱間圧延ステンレス鋼板及び鋼材　JIS G 4304
   ・冷間圧延ステンレス鋼板及び鋼材　JIS G 4305
   ・ステンレス棒鋼　JIS G 4303
   （3）　異形管の製作寸法は、水輸送用塗覆装鋼管の異形管JIS G 3443-2による。
4. 塗覆装
   内　面：無塗装とする。
   外　面：埋設部のみポリウレタン被覆とする。
5. 記号
   ▶印は現場溶接箇所を示す。
6. 日本水道協会検査合格品とする。
   ※. 製作の際は現地調査の上、寸法等を決定のこと。

※▶現場溶接13箇所
・露出部 6箇所
（π形補剛材 2箇所）
・埋設部 7箇所

桑名市上下水道部			
工事名	星川送水管布設替工事（嘉例川水管橋）		
工事場所	桑名市大字星川地内ほか		
名称	水管橋一般図		
縮尺	図示	図面サイズ	A1
完成年月日		設計者	
請負業者		図面番号	1／12

A1橋台　部品配置図

S=1:20

側面図

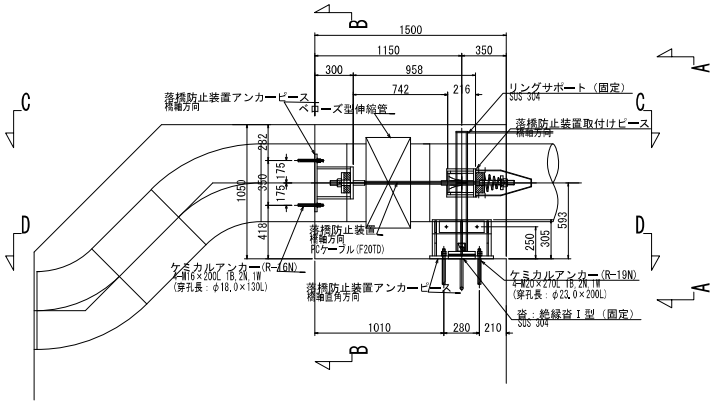

正面図
A-A

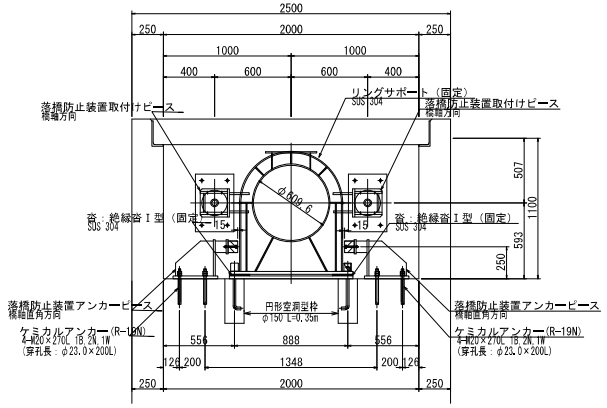

断面図
B-B

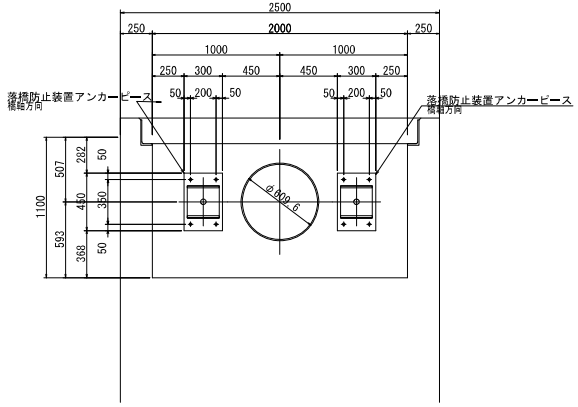

断面図
C-C

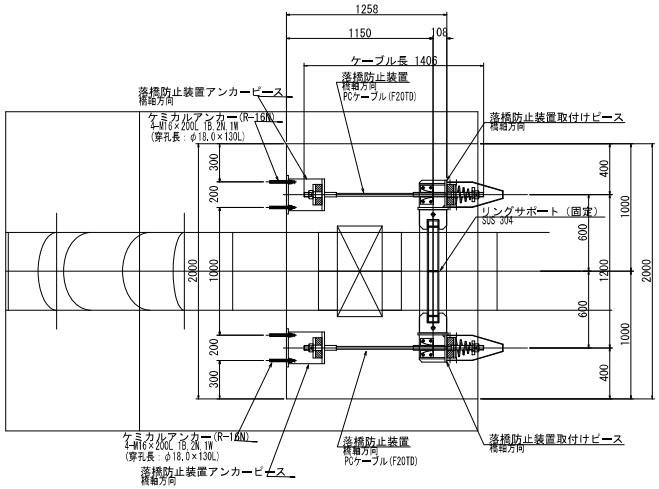

断面図
D-D

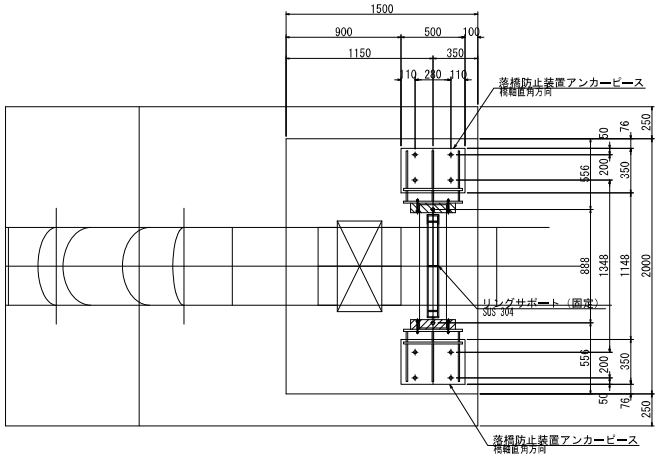

《特記事項》

1．表記単位
　特に示さない限り、寸法はmm単位とする。

2．使用材質
　特に示さない限り、使用する材質はSUS304とする。

桑名市上下水道部			
工事名	星川送水管布設替工事（嘉例川水管橋）		
工事場所	桑名市大字星川地内ほか		
名称	A1橋台　部品配置図		
縮尺	S=1:20	図面ｻｲｽﾞ	A1
完成年月日		設計者	
請負業者		図面番号	4／32

A2橋台　部品配置図

S=1:20

側面図

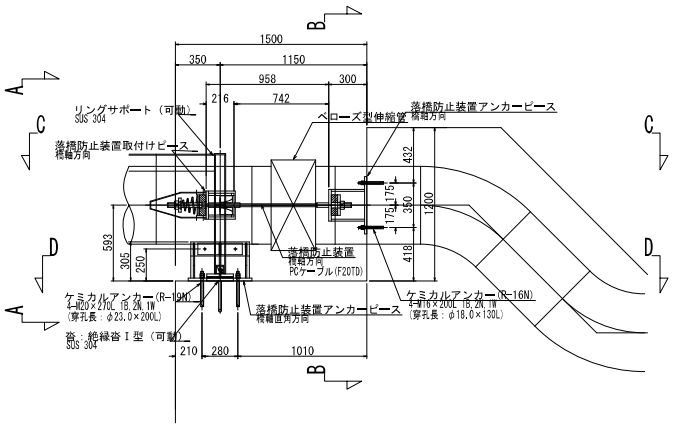

正面図
A-A

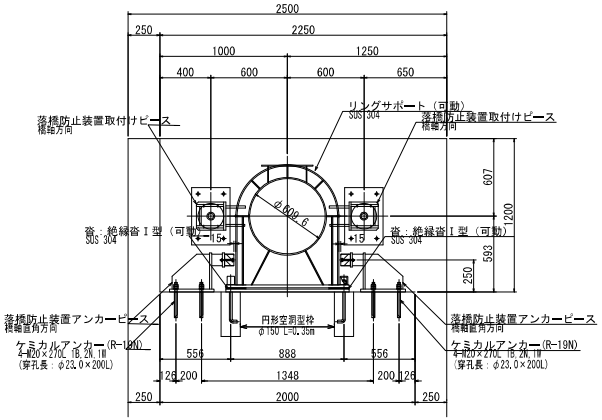

断面図
B-B

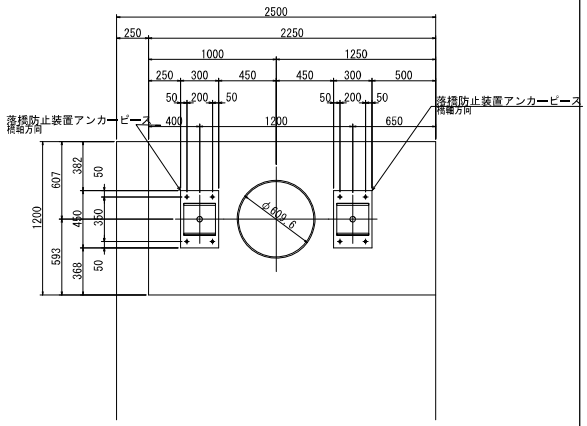

断面図
C-C

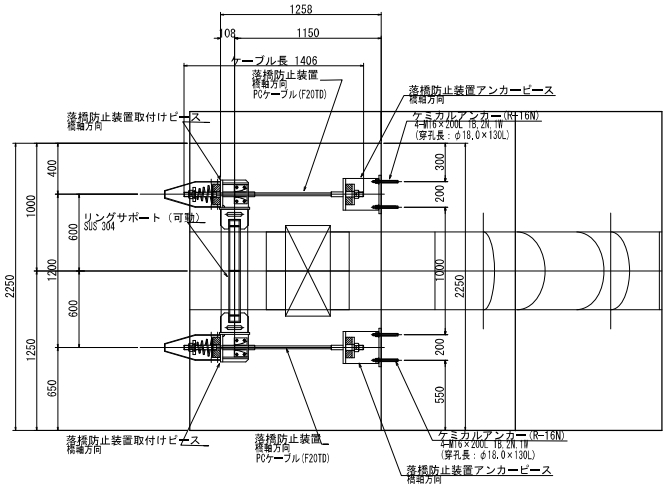

断面図
D-D

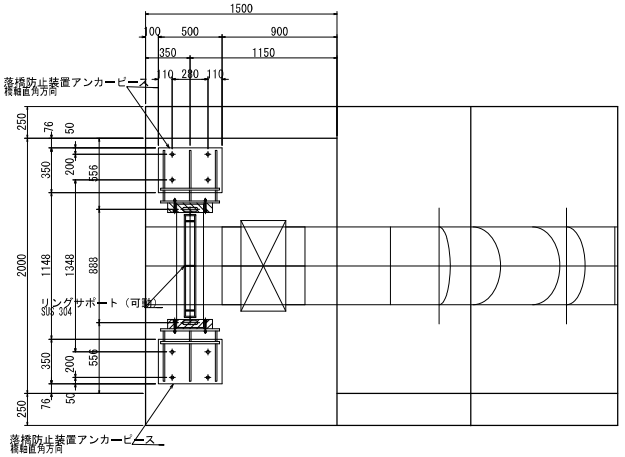

《特記事項》

1．表記単位
　特に示さない限り、寸法はmm単位とする。

2．使用材質
　特に示さない限り、使用する材質はSUS304とする。

桑名市上下水道部			
工事名	星川送水管布設替工事（嘉例川水管橋）		
工事場所	桑名市大字星川地内ほか		
名称	A2橋台　部品配置図		
縮尺	S=1:20	図面サイズ	A1
完成年月日		設計者	
請負業者		図面番号	5／32

水管橋部品詳細図(1)

S=1:10

リングサポート詳細図

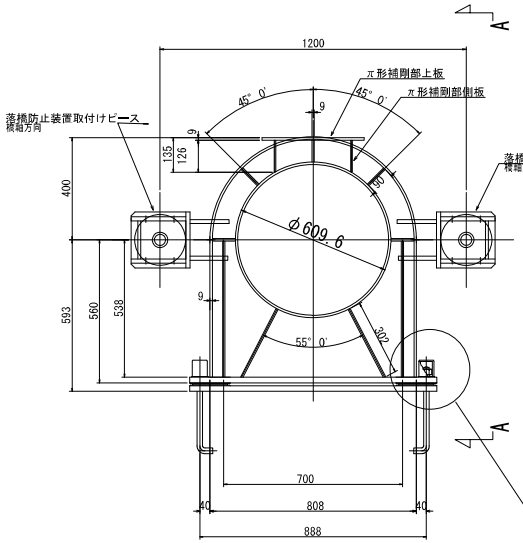

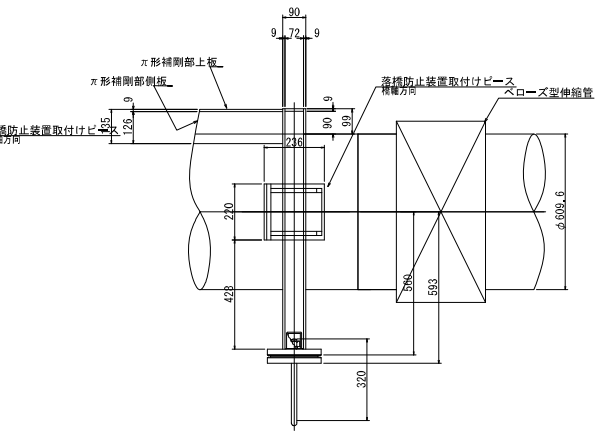

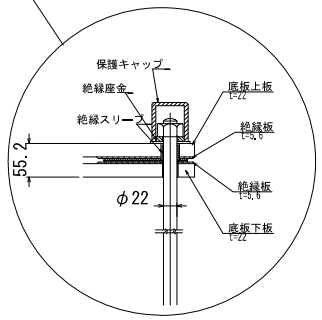

可動底板 上板

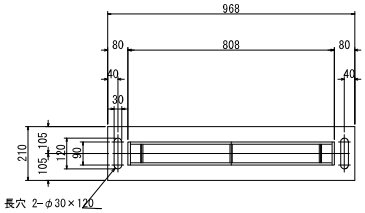

可動底板 下板
固定底板 上板・下板

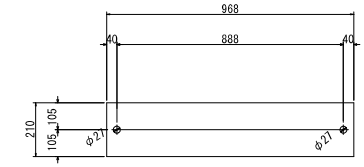

橋軸方向落橋防止装置詳細図
取付けピース

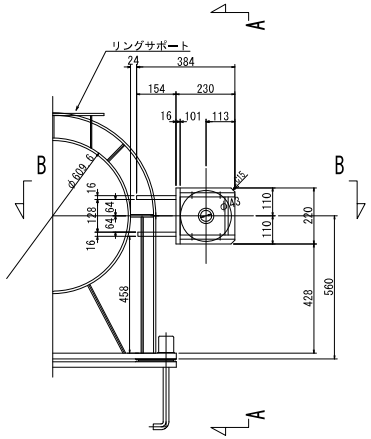

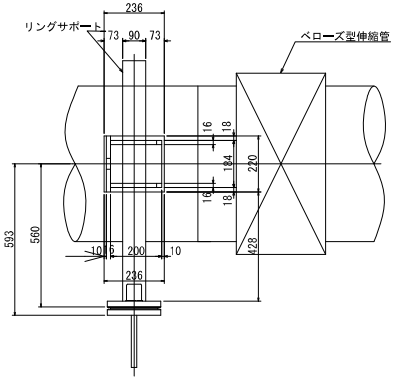

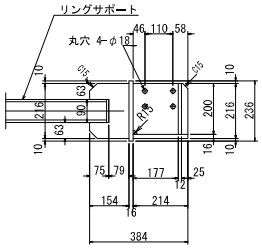

《特記事項》

1．表記単位
　特に示さない限り、寸法はmm単位とする。

2．使用材質
　特に示さない限り、使用する材質はSUS304とする。

桑名市上下水道部			
工事名	星川送水管布設替工事（蓮例川水管橋）		
工事場所	桑名市大字星川地内ほか		
名称	水管橋部品詳細図(1)		
縮尺	S=1:10	図面サイズ	A1
完成年月日		設計者	
請負業者		図面番号	6／32

水管橋部品詳細図(2)

S=1:10

橋軸直角方向落橋防止装置詳細図

S=1:10

アンカーピース

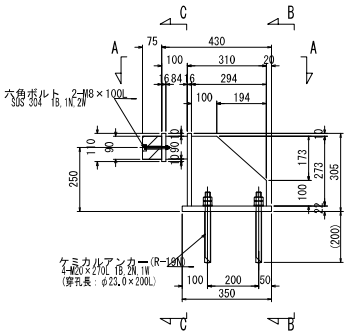

断面図 B-B

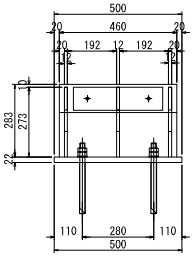

断面図 A-A

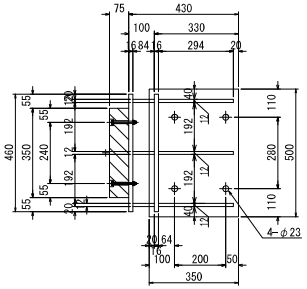

断面図 C-C

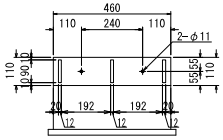

橋軸直角方向落橋防止装置 緩衝材

クロロプレンゴム相当，硬度55±5° 程度

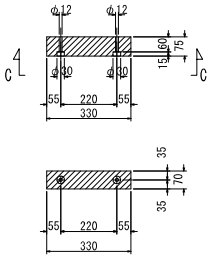

橋軸方向落橋防止装置詳細図

S=1:10

アンカーピース

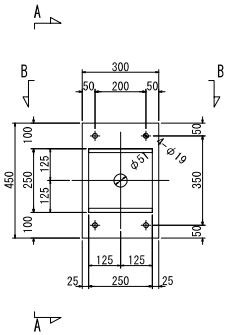

断面図 A-A

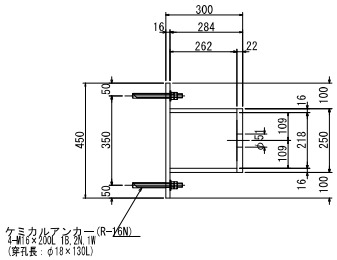

断面図 B-B

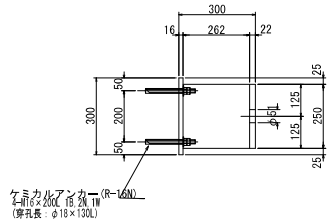

《特記事項》

1. 表記単位
   特に示さない限り、寸法はmm単位とする。
2. 使用材質
   特に示さない限り、使用する材質はSUS304とする。

桑名市上下水道部			
工事名	星川送水管布設替工事（嘉例川水管橋）		
工事場所	桑名市大字星川地内ほか		
名称	水管橋部品詳細図(2)		
縮尺	S=1:10	図面サイズ	A1
完成年月日		設計者	
請負業者		図面番号	7／12

水管橋部品詳細図(3)

S=1:10

歩行防止柵詳細図

S=1:10

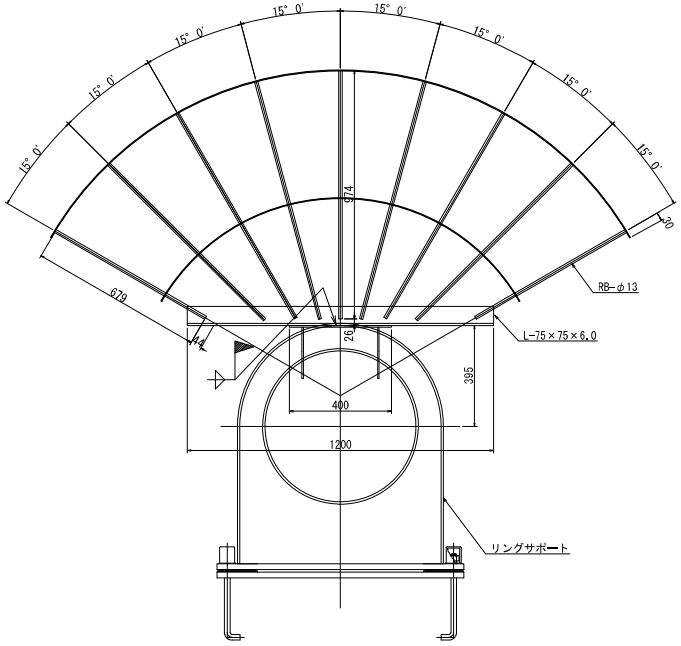

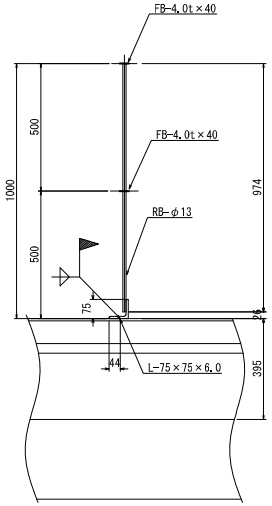

キャンバー図

S=1:Free

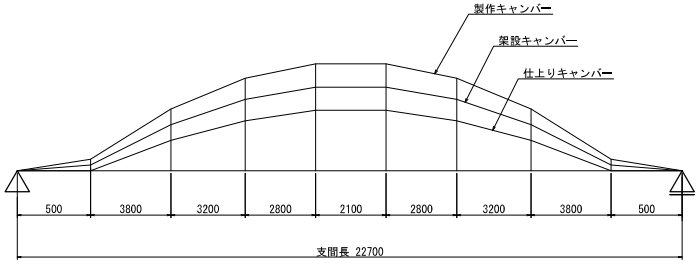

単位:mm

許容差	0	0～+5	0～+9	0～+16	0～+22	0～+22	0～+16	0～+9	0～+5	0
製作キャンバー	0	7	93	138	156	156	138	93	7	0
架設キャンバー	0	4	71	104	117	117	104	71	4	0
仕上がりキャンバー	0	0	40	58	64	64	58	40	0	0

仮組立時の軸芯の曲がり精度　5+L/5(L：支間長) 9 mm以内

《特記事項》

1．表記単位
　特に示さない限り、寸法はmm単位とする。

2．使用材質
　特に示さない限り、使用する材質はSUS304とする。

桑名市上下水道部			
工事名	星川送水管布設替工事（嘉例川水管橋）		
工事場所	桑名市大字星川地内ほか		
名称	水管橋部品詳細図(3)		
縮尺	S=1:10	図面サイズ	A1
完成年月日		設計者	
請負業者		図面番号	8／32

水管橋管体図(1)

(左岸埋設部)　S=1:20

名　称	1フランジ曲管
寸　法	600A×1000L×57° 10′×498L
製作数	1本
外面塗装	無塗装
内面塗装	無塗装
埋設部塗装	ポリウレタン被覆 2.0mm以上

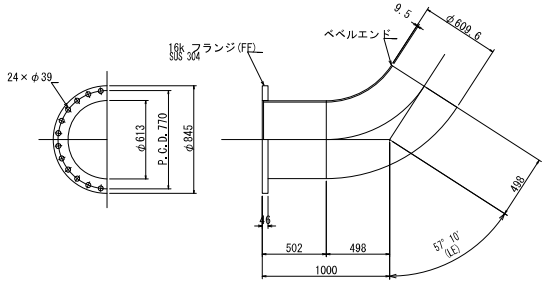

名　称	曲管
寸　法	600A×1039L×45° 0×379L
製作数	1本
外面塗装	無塗装
内面塗装	無塗装
埋設部塗装	ポリウレタン被覆 2.0mm以上

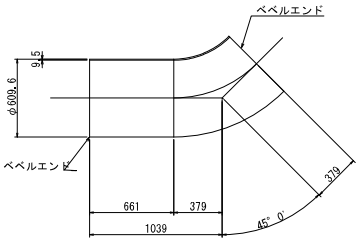

名　称	曲管
寸　法	600A×1036L×45° 0×379L
製作数	1本
外面塗装	無塗装
内面塗装	無塗装
埋設部塗装	ポリウレタン被覆 2.0mm以上

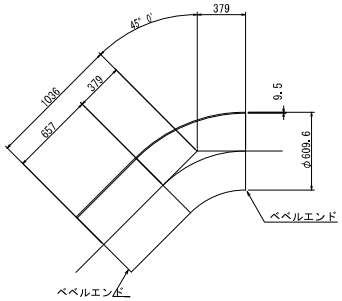

名　称	短管
寸　法	600A×671L
製作数	1本
外面塗装	無塗装
内面塗装	無塗装
埋設部塗装	ポリウレタン被覆 2.0mm以上

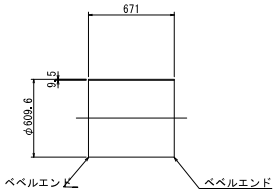

(特記事項)

1. 表記単位
   特に示さない限り、寸法はmm単位とする。
2. 使用材質
   特に示さない限り、使用する材質はSUS304とする。
3. 適用規格
   (1) 鋼管は配管用溶接大径ステンレス鋼鋼管　JIS G 3468による。
   (2) その他の鋼材は以下に挙げる規格もしくはこれらに準ずるものを用いる。
   ・熱間圧延ステンレス鋼板及び鋼材　JIS G 4304
   ・冷間圧延ステンレス鋼板及び鋼材　JIS G 4305
   ・ステンレス棒鋼　JIS G 4303
   (3) 異形管の製作寸法は、水輸送用塗覆装鋼管の異形管JIS G 3443-2による。
4. 塗覆装
   内　面：無塗装とする。
   外　面：埋設部のみポリウレタン被覆とする。
5. 日本水道協会検査合格品とする。

桑名市上下水道部			
工事名	星川送水管布設替工事 (高俣川水管橋)		
工事場所	桑名市大字星川地内ほか		
名　称	水管橋管体図(1)		
縮　尺	S=1:20	図面サイズ	A1
完成年月日		設計者	
請負業者		図面番号	9／22

水管橋管体図(2)

（π型補剛部）　S=1:20

名　称	直管（リングサポート付、橋軸方向取付ピース付、π型補剛材付、キャンバー加工）
寸　法	600A×7750L
製作数	1本
外面塗装	無塗装
内面塗装	無塗装
埋設部塗装	無塗装

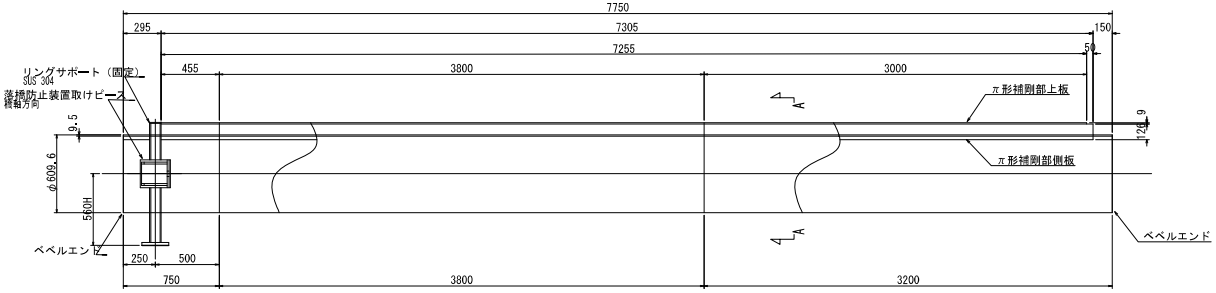

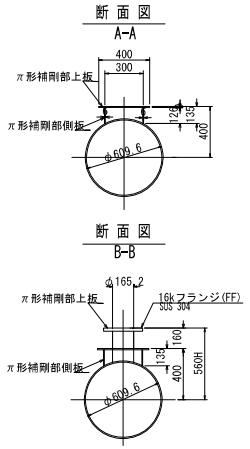

名　称	1フランジT字管（π型補剛材付、キャンバー加工）
寸　法	600A×150A×7700L×560H
製作数	1本
外面塗装	無塗装
内面塗装	無塗装
埋設部塗装	無塗装

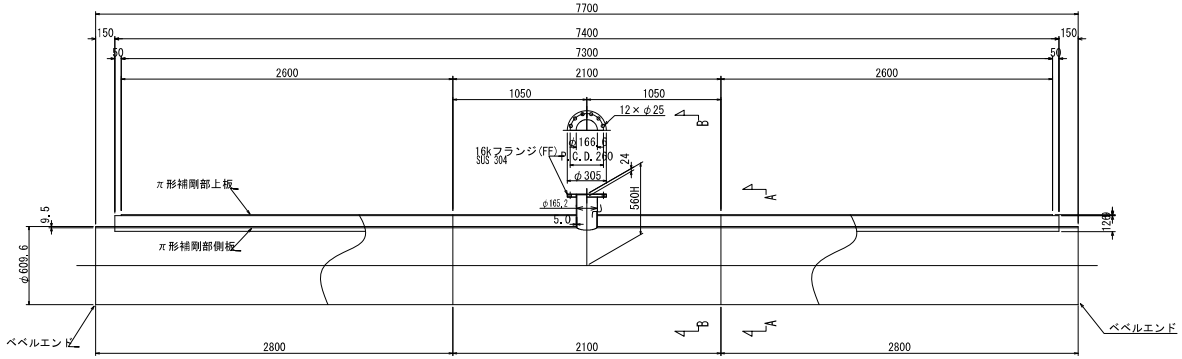

現場溶接部詳細図

S=1:15

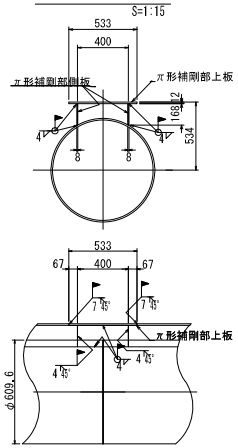

名　称	直管（リングサポート付、橋軸方向取付ピース付、π型補剛材付、キャンバー加工）
寸　法	600A×7750L
製作数	1本
外面塗装	無塗装
内面塗装	無塗装
埋設部塗装	無塗装

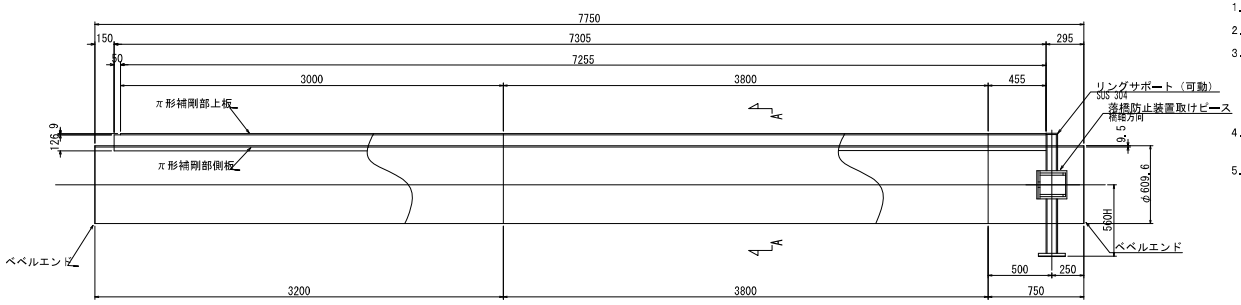

（特記事項）

1. 表記単位
   特に示さない限り、寸法はmm単位とする。
2. 使用材質
   特に示さない限り、使用する材質はSUS304とする。
3. 適用規格
   （1）　鋼管は配管用溶接大径ステンレス鋼鋼管　JIS G 3468による。
   （2）　その他の鋼材は以下に挙げる規格もしくはこれらに準ずるものを用いる。
   ・熱間圧延ステンレス鋼板及び鋼材　JIS G 4304
   ・冷間圧延ステンレス鋼板及び鋼材　JIS G 4305
   ・ステンレス棒鋼　JIS G 4303
   （3）　異形管の製作寸法は、水輸送用塗覆装鋼管の異形管JIS G 3443-2による。
4. 塗覆装
   内　面：無塗装とする。
   外　面：埋設部のみポリウレタン被覆とする。
5. 日本水道協会検査合格品とする。

桑名市上下水道部			
工事名	星川送水管布設替工事（嘉例川水管橋）		
工事場所	桑名市大字星川地内ほか		
名　称	水管橋管体図(2)		
縮　尺	S=1:20	図面サイズ	A1
完成年月日		設計者	
請負業者		図面番号	10／32

水管橋管体図(3)

（右岸埋設部）　S=1:20

名　称	短管
寸　法	600A×671L
製作数	2本
外面塗装	無塗装
内面塗装	無塗装
埋設部塗装	ポリウレタン被覆 2.0mm以上

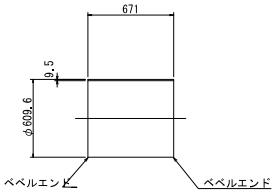

名　称	曲管
寸　法	600A×379L×45° 0′×1036L
製作数	1本
外面塗装	無塗装
内面塗装	無塗装
埋設部塗装	ポリウレタン被覆 2.0mm以上

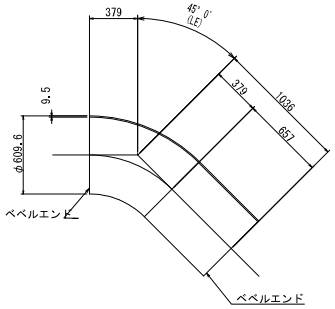

名　称	曲管
寸　法	600A×379×45° 0′×555L
製作数	1本
外面塗装	無塗装
内面塗装	無塗装
埋設部塗装	ポリウレタン被覆 2.0mm以上

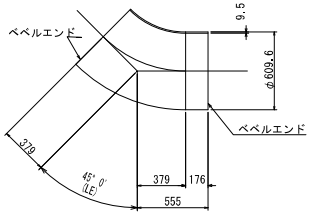

名　称	曲管
寸　法	600A×610L×90° 0′×2000L
製作数	1本
外面塗装	無塗装
内面塗装	無塗装
埋設部塗装	ポリウレタン被覆 2.0mm以上

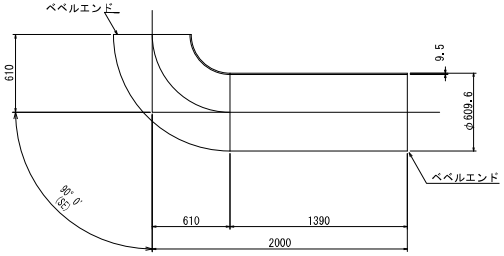

名　称	1フランジ曲管
寸　法	600A×1677L×58° 22′×1000L
製作数	1本
外面塗装	無塗装
内面塗装	無塗装
埋設部塗装	ポリウレタン被覆 2.0mm以上

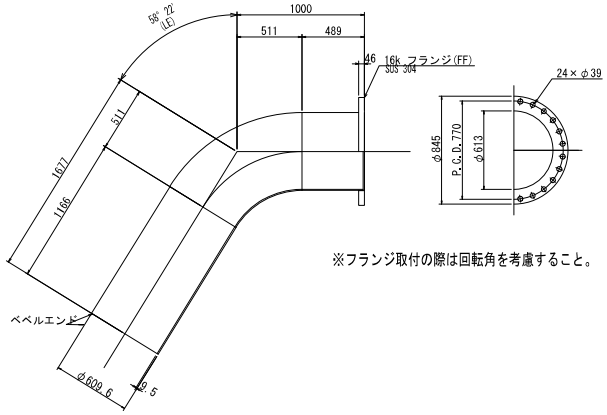

※フランジ取付の際は回転角を考慮すること。

(特記事項)

1. 表記単位
   特に示さない限り、寸法はmm単位とする。
2. 使用材質
   特に示さない限り、使用する材質はSUS304とする。
3. 適用規格
   （1）　鋼管は配管用溶接大径ステンレス鋼鋼管　JIS G 3468による。
   （2）　その他の鋼材は以下に挙げる規格もしくはこれらに準ずるものを用いる。
   ・熱間圧延ステンレス鋼板及び鋼材　JIS G 4304
   ・冷間圧延ステンレス鋼板及び鋼材　JIS G 4305
   ・ステンレス棒鋼　JIS G 4303
   （3）　異形管の製作寸法は、水輸送用塗覆装鋼管の異形管JIS G 3443-2による。
4. 塗覆装
   内　面：無塗装とする。
   外　面：埋設部のみポリウレタン被覆とする。
5. 日本水道協会検査合格品とする。

桑名市上下水道部			
工事名	星川送水管布設替工事（差例川水管橋）		
工事場所	桑名市大字星川地内ほか		
名　称	水管橋管体図(3)		
縮　尺	S=1:20	図面サイズ	A1
完成年月日		設計者	
請負業者		図面番号	11／32

落橋防止構造詳細図(参考)

S=1:10

取付詳細図

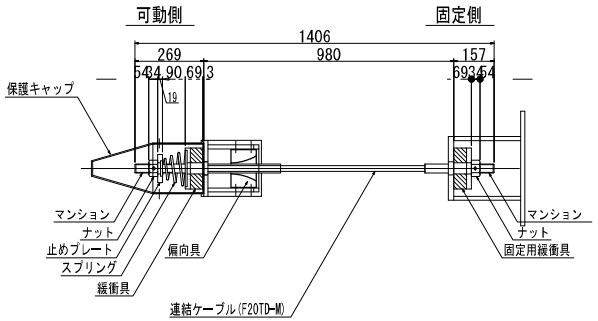

材 料 表 (落橋防止構造1組当たり)　　全2組

名　　称	規　　格	単位	数量	摘　　要
連結ケーブル	F20TD-M L=1406mm	本	1	PC鋼より線,ポリエチレン被覆
(マンション)	F20TD用 標準	個	2	SCM435:亜鉛アルミ溶射処理,ネジきり標準 〈ケーブルに組込〉
(ガイドパイプ)	F20TD用 300mm	本	1	ポリエチレン 〈ケーブルに組込〉
ナット	F20TD用	個	2	S45C:亜鉛めっき(HDZ55)
止めプレート	F20TD用	個	1	SS400:亜鉛めっき(HDZ55)
スプリング	F20TD用 L=250	個	1	SW-C:亜鉛めっき,クロメート処理
緩衝具	F20TD用	個	1	SS400:亜鉛めっき(HDZ55) + 合成ゴム
固定用緩衝具	F20TD用	個	1	SS400:亜鉛めっき(HDZ55) + 合成ゴム
偏向具	F20TD用	個	1	ポリエチレン
(取付ボルト)	M16x50 1W付	本	8	SS400相当品:亜鉛めっき(HDZ35) 接着剤付
保護キャップ	F20TD用	組	1	ポリエチレン:8-止めビス付

連結ケーブル

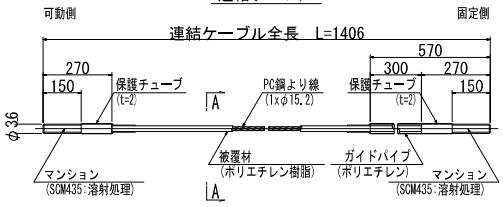

A-A断面図　S=1:2

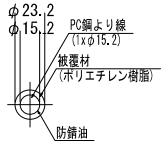

ナット (S45C:亜鉛めっき)

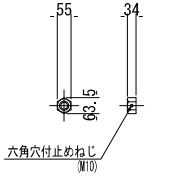

止めプレート (SS400:亜鉛めっき)

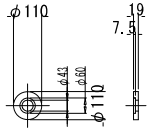

スプリング (SW-C:亜鉛めっき,クロメート処理)

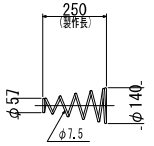

緩 衝 具 (支圧板+緩衝パッキン)

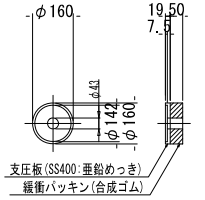

固定用緩衝具 (支圧板+緩衝パッキン)

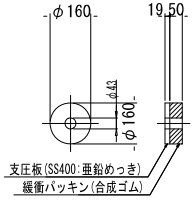

偏 向 具 (ポリエチレン)

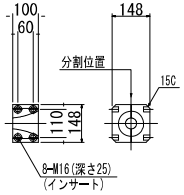

保護キャップ (ポリエチレン)

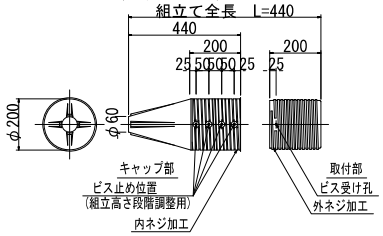

注記)
1.連結ケーブルの製作は、現場にて取付間距離を確認のうえ、おこなうこと。

桑名市上下水道部			
工 事 名	星川送水管布設替工事 (高俣川水管橋)		
工事場所	桑名市大字星川地内ほか		
名　称	落橋防止構造詳細図(参考)		
縮　尺	S=1:10	図面ｻｲｽﾞ	A1
完 成 年 月 日		設 計 者	
請負業者		図面番号	12 / 32

下部工構造図

S=1:30

A1橋台

平面図

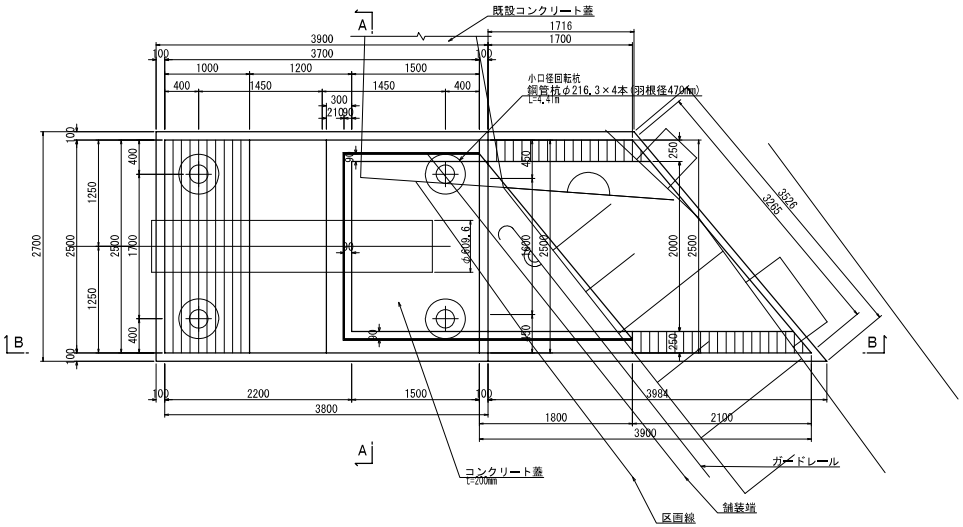

A2橋台

平面図

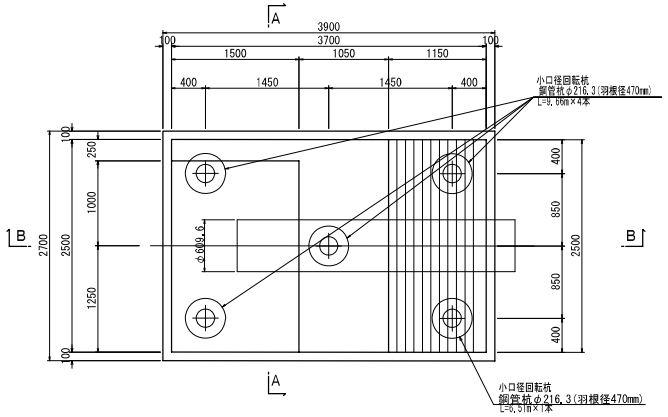

正面図 (A-A)

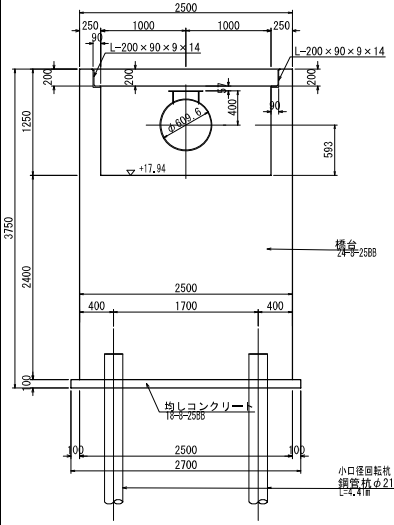

側面図 (B-B)

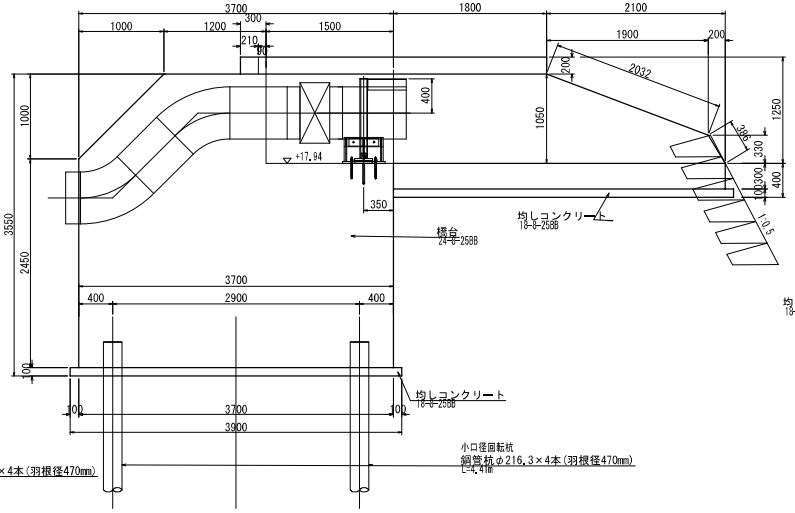

正面図 (A-A)

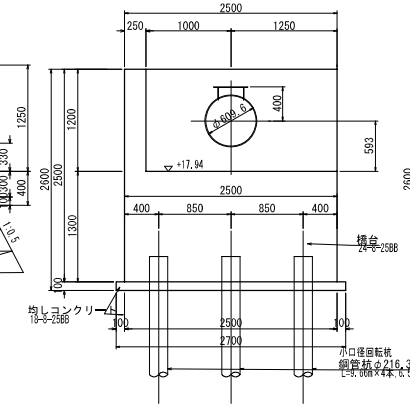

側面図 (B-B)

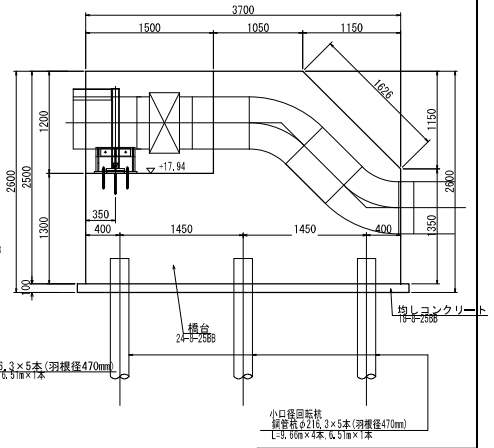

桑名市上下水道部			
工事名	星川送水管布設替工事(高州川水管橋)		
工事場所	桑名市大字星川地内ほか		
名称	下部工構造図		
縮尺	S=1:30	図面サイズ	A1
完成年月日		設計者	
請負業者		図面番号	13 / 32

A1橋台配筋図(1)

S=1:50

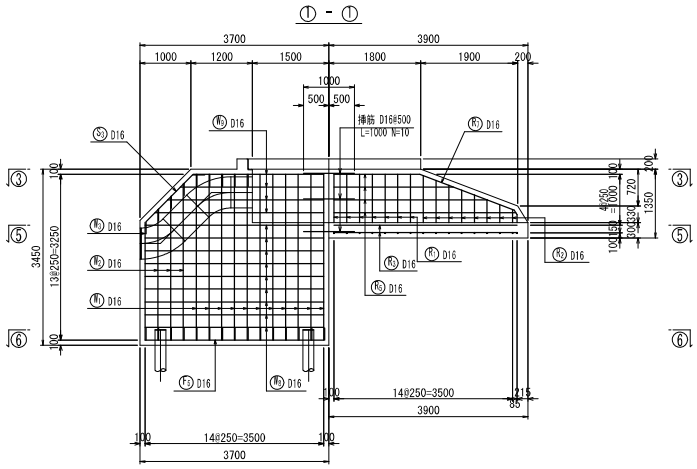

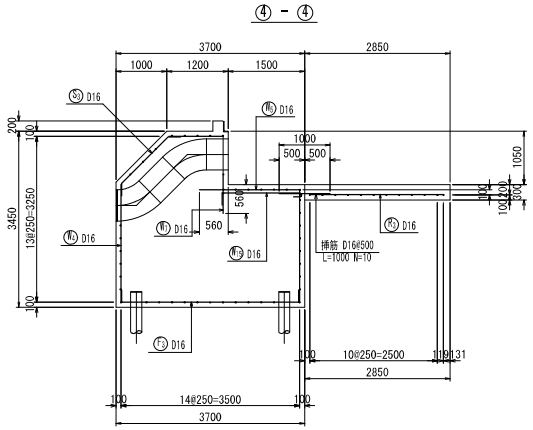

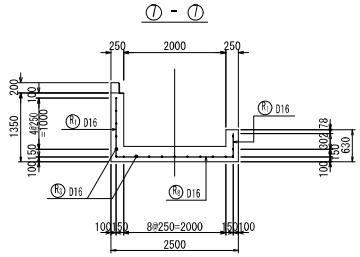

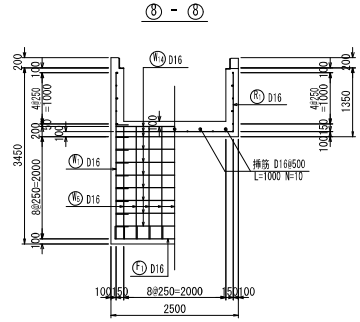

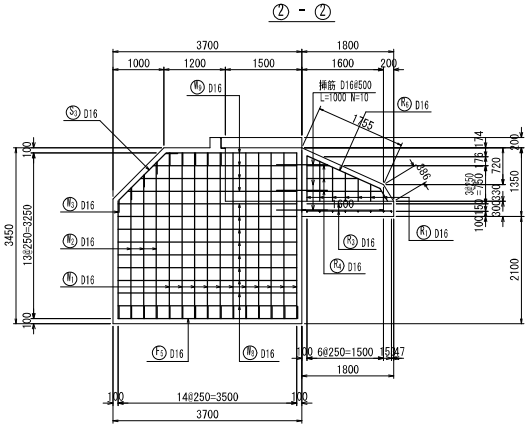

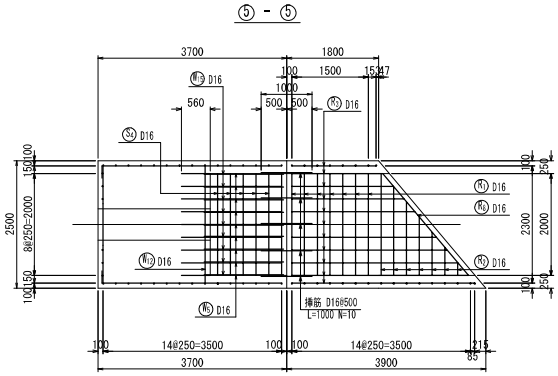

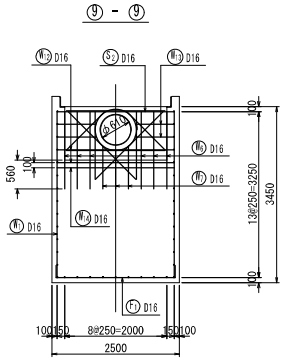

平面図

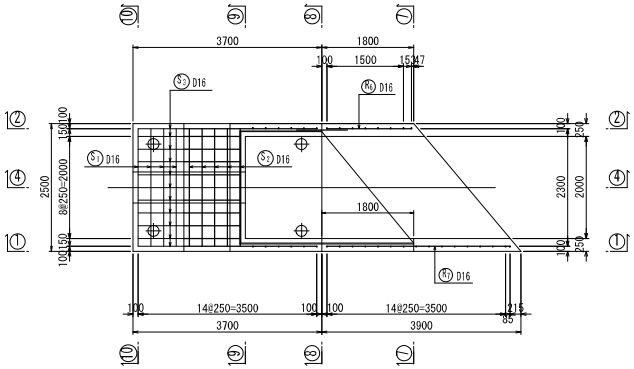

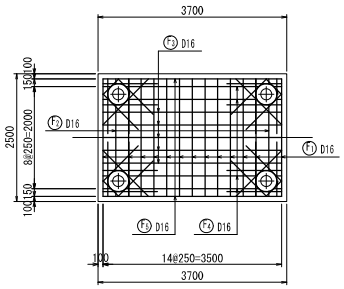

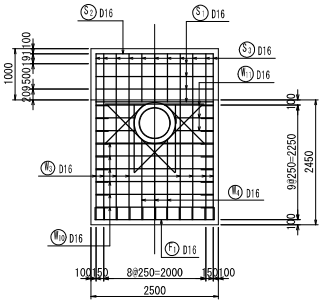

桑名市上下水道部			
工事名	星川送水管布設替工事（嘉例川水管橋）		
工事場所	桑名市大字星川地内ほか		
名称	A1橋台配筋図(1)		
縮尺	S=1:50	図面サイズ	A1
完成年月日		設計者	
請負業者		図面番号	14／32

A1橋台配筋図(2)

S=1:50

鉄筋加工図

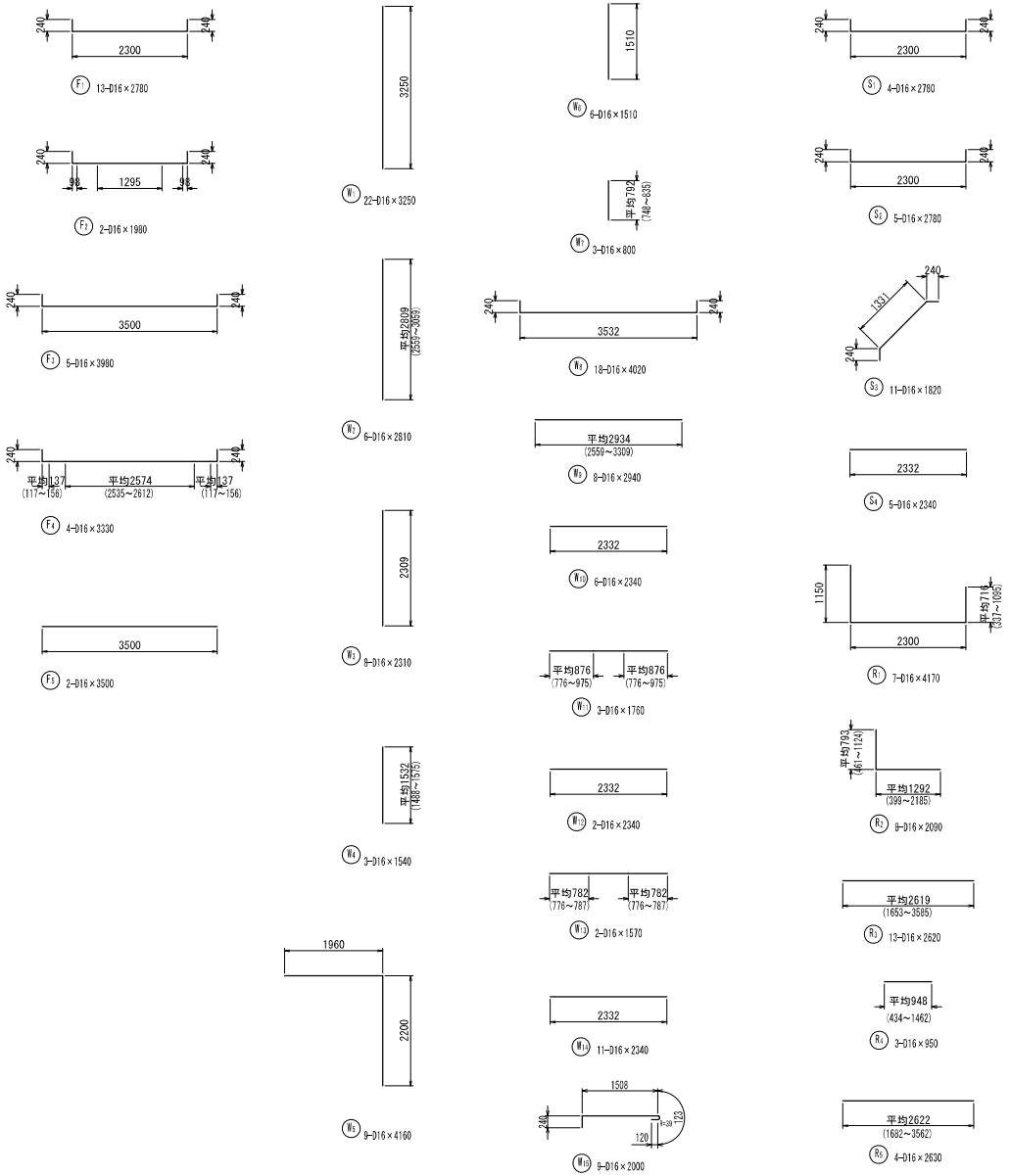

切欠部補強鉄筋

管部 φ609.6
(N=2箇所)

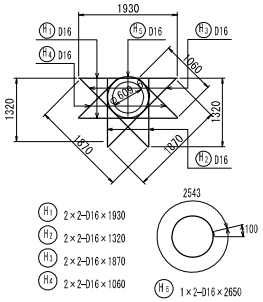

切欠部補強鉄筋

杭部 φ216.3
(N=4箇所)

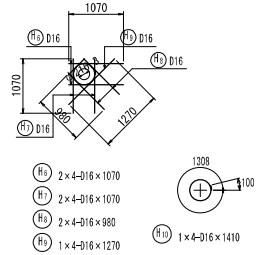

挿筋

9-D16×1000

鉄筋質量表(本体)

種別	径	長さ (mm)	本数 (本)	単位質量 (kg/m)	1本当り質量 (kg)	質量 (kg)	摘要
F1	D16	2780	13	1.56	4.337	56.4	
F2	D16	1980	2	1.56	3.089	6.2	
F3	D16	3980	5	1.56	6.209	31.0	
F4	D16	3330	4	1.56	5.195	20.8	
F5	D16	3500	2	1.56	5.460	10.9	
W1	D16	3250	22	1.56	5.070	111.5	
W2	D16	2810	6	1.56	4.384	26.3	
W3	D16	2310	8	1.56	3.604	28.8	
W4	D16	1540	3	1.56	2.402	7.2	
W5	D16	4160	9	1.56	6.490	58.4	
W6	D16	1510	6	1.56	2.356	14.1	
W7	D16	800	3	1.56	1.248	3.7	
W8	D16	4020	18	1.56	6.271	112.9	
W9	D16	2940	8	1.56	4.586	36.7	
W10	D16	2340	6	1.56	3.650	21.9	
W11	D16	1760	3	1.56	2.746	8.2	
W12	D16	2340	2	1.56	3.650	7.3	
W13	D16	1570	2	1.56	2.449	4.9	
W14	D16	2340	11	1.56	3.650	40.2	
W15	D16	2000	9	1.56	3.120	28.1	
S1	D16	2780	4	1.56	4.337	17.3	
S2	D16	2780	5	1.56	4.337	21.7	
S3	D16	1820	11	1.56	2.839	31.2	
S4	D16	2340	5	1.56	3.650	18.3	
H1	D16	1930	4	1.56	3.011	12.0	
H2	D16	1320	4	1.56	2.059	8.2	
H3	D16	1870	4	1.56	2.917	11.7	
H4	D16	1060	4	1.56	1.654	6.6	
H5	D16	2650	2	1.56	4.134	8.3	○
H6	D16	1070	8	1.56	1.669	13.4	
H7	D16	1070	8	1.56	1.669	13.4	
H8	D16	980	8	1.56	1.529	12.2	
H9	D16	1270	4	1.56	1.981	7.9	
H10	D16	1410	4	1.56	2.200	8.8	○
挿筋	D16	1000	9	1.56	1.560	14.0	
					D16	840.5 kg	
					合計	840.5 kg	

鉄筋質量表(取付工)

種別	径	長さ (mm)	本数 (本)	単位質量 (kg/m)	1本当り質量 (kg)	質量 (kg)	摘要
R1	D16	4170	7	1.56	6.505	45.5	
R2	D16	2090	8	1.56	3.260	26.1	
R3	D16	2620	13	1.56	4.087	53.1	
R4	D16	950	3	1.56	1.482	4.4	
R5	D16	2630	4	1.56	4.103	16.4	
R6	D16	2000	1	1.56	3.120	3.1	
R7	D16	2550	1	1.56	3.978	4.0	
R8	D16	3310	1	1.56	5.164	5.2	
					D16	157.8 kg	
					合計	157.8 kg	

桑名市上下水道部			
工事名	星川送水管布設替工事 (桑伊川水管橋)		
工事場所	桑名市大字星川地内ほか		
名称	A1橋台配筋図(2)		
縮尺	S=1:50	図面サイズ	A1
完成年月日		設計者	
請負業者		図面番号	15 / 32

A2橋台配筋図(1)

S=1:50

①－①

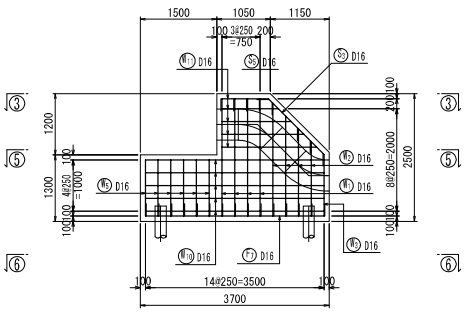

②－②

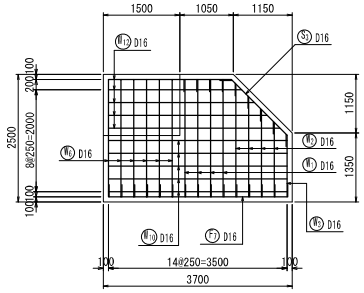

平面図

③－③

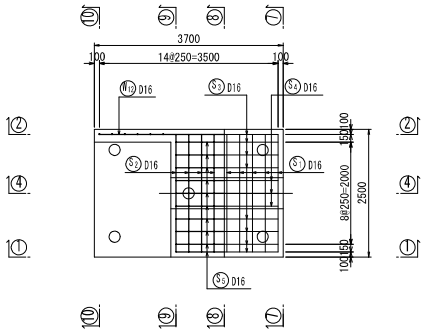

④－④

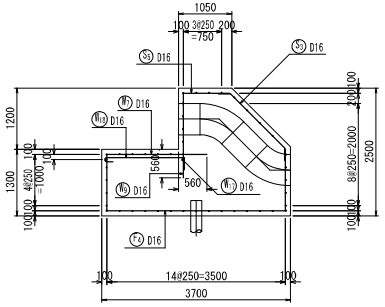

⑤－⑤

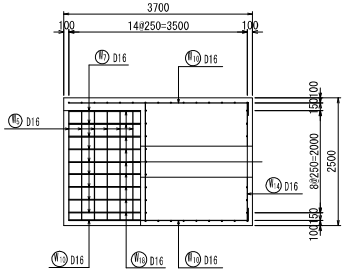

⑥－⑥

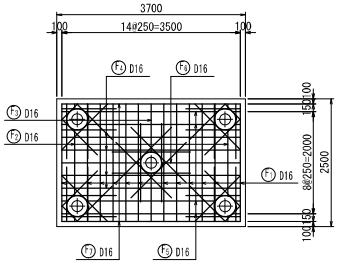

⑦－⑦

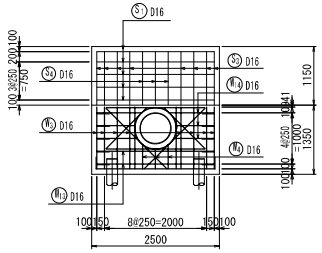

⑧－⑧

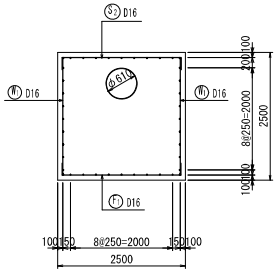

⑨－⑨

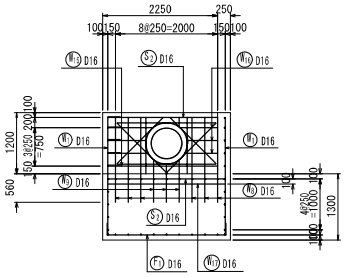

⑩－⑩

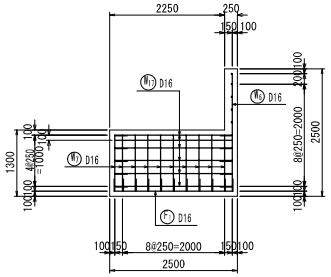

桑名市上下水道部			
工事名	星川送水管布設替工事（嘉例川水管橋）		
工事場所	桑名市大字星川地内ほか		
名称	A2橋台配筋図(1)		
縮尺	S=1:50	図面サイズ	A1
完成年月日		設計者	
請負業者		図面番号	14／32

A2橋台配筋図(2)

S=1:50

鉄筋加工図

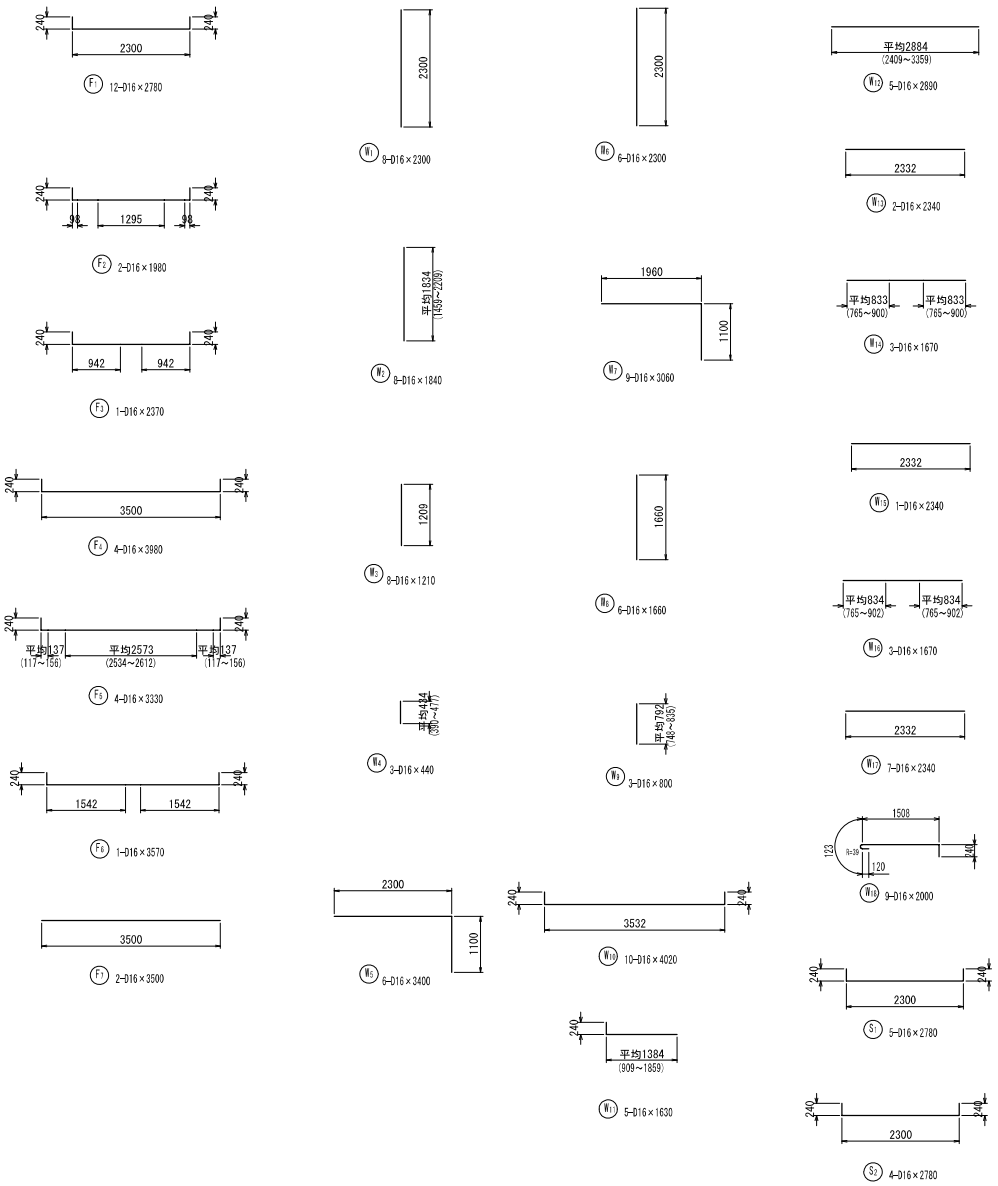

切欠部補強鉄筋

管部 φ609.6
(N=2箇所)

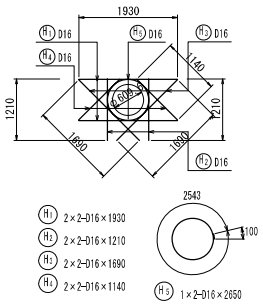

切欠部補強鉄筋

柱部 φ216.3

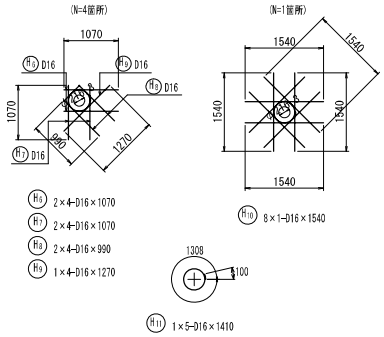

鉄筋質量表

種別	径	長さ (mm)	本数 (本)	単位質量 (kg/m)	1本当り質量 (kg)	質量 (kg)	摘要
F1	D16	2780	12	1.56	4.337	52.0	
F2	D16	1980	2	1.56	3.089	6.2	
F3	D16	2370	1	1.56	3.697	3.7	
F4	D16	3980	4	1.56	6.209	24.8	
F5	D16	3330	4	1.56	5.195	20.8	
F6	D16	3570	1	1.56	5.569	5.6	
F7	D16	3500	2	1.56	5.460	10.9	
W1	D16	2300	8	1.56	3.588	28.7	
W2	D16	1840	8	1.56	2.870	23.0	
W3	D16	1210	8	1.56	1.888	15.1	
W4	D16	440	3	1.56	0.686	2.1	
W5	D16	3400	6	1.56	5.304	31.8	
W6	D16	2300	6	1.56	3.588	21.5	
W7	D16	3060	9	1.56	4.774	43.0	
W8	D16	1660	6	1.56	2.590	15.5	
W9	D16	800	3	1.56	1.248	3.7	
W10	D16	4020	10	1.56	6.271	62.7	
W11	D16	1630	5	1.56	2.543	12.7	
W12	D16	2890	5	1.56	4.508	22.5	
W13	D16	2340	2	1.56	3.650	7.3	
W14	D16	1670	3	1.56	2.605	7.8	
W15	D16	2340	1	1.56	3.650	3.7	
W16	D16	1670	3	1.56	2.605	7.8	
W17	D16	2340	7	1.56	3.650	25.6	
W18	D16	2000	9	1.56	3.120	28.1	
S1	D16	2780	5	1.56	4.337	21.7	
S2	D16	2780	4	1.56	4.337	17.3	
S3	D16	2030	8	1.56	3.167	25.3	
S4	D16	1790	3	1.56	2.792	8.4	
S5	D16	910	10	1.56	1.420	14.2	
H1	D16	1930	4	1.56	3.011	12.0	
H2	D16	1210	4	1.56	1.888	7.6	
H3	D16	1690	4	1.56	2.636	10.5	
H4	D16	1140	4	1.56	1.778	7.1	
H5	D16	2650	2	1.56	4.134	8.3	○
H6	D16	1070	8	1.56	1.669	13.4	
H7	D16	1070	8	1.56	1.669	13.4	
H8	D16	990	8	1.56	1.544	12.4	
H9	D16	1270	4	1.56	1.981	7.9	
H10	D16	1540	8	1.56	2.402	19.2	
H11	D16	1410	5	1.56	2.200	11.0	○
					D16	696.3 kg	
					合計	696.3 kg	

桑名市上下水道部			
工事名	星川送水管布設替工事 (蓮例川水管橋)		
工事場所	桑名市大字星川地内ほか		
名称	A2橋台配筋図(2)		
縮尺	S=1:50	図面サイズ	A1
完成年月日		設計者	
請負業者		図面番号	17 / 32

蓋版配筋図

S=1:30

① - ①

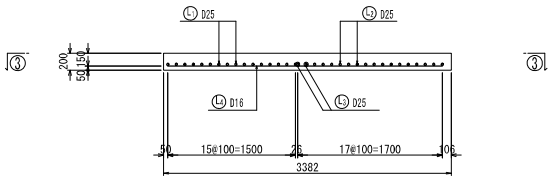

④ - ④

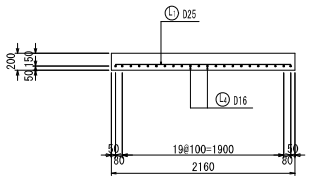

② - ②

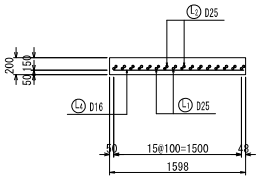

③ - ③

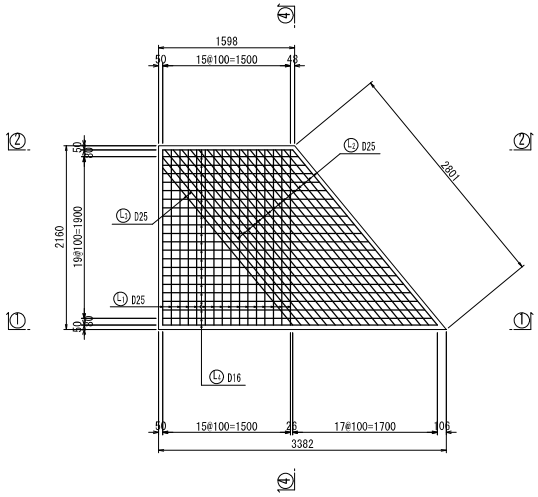

鉄筋加工図

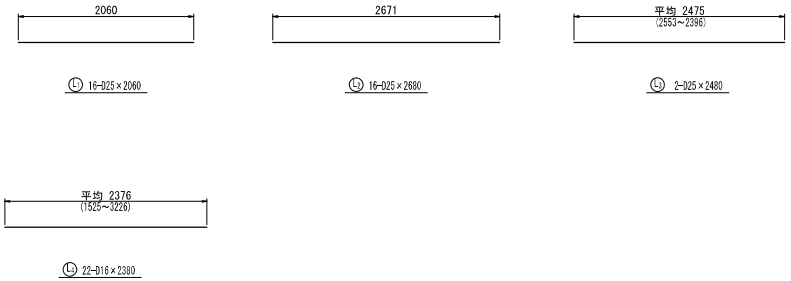

鉄筋質量表

種別	径	長さ (mm)	本数 (本)	単位質量 (kg/m)	1本当り質量 (kg)	質量 (kg)	摘要
L1	D25	2060	16	3.98	8.199	131.2	—
L2	D25	2680	16	3.98	10.666	170.7	—
L3	D25	2480	2	3.98	9.870	19.7	—
L4	D16	2380	22	1.56	3.713	81.7	—
					D25	321.6 kg	
					D16	81.7 kg	
					合計	403.3 kg	

桑名市上下水道部			
工事名	星川送水管布設替工事（蓮例川水管橋）		
工事場所	桑名市大字星川地内ほか		
名称	蓋版配筋図		
縮尺	S=1:30	図面ｻｲｽﾞ	A1
完成年月日		設計者	
請負業者		図面番号	18／32

仮設工一般図

平面図
S=1:200
(矢板施工時)

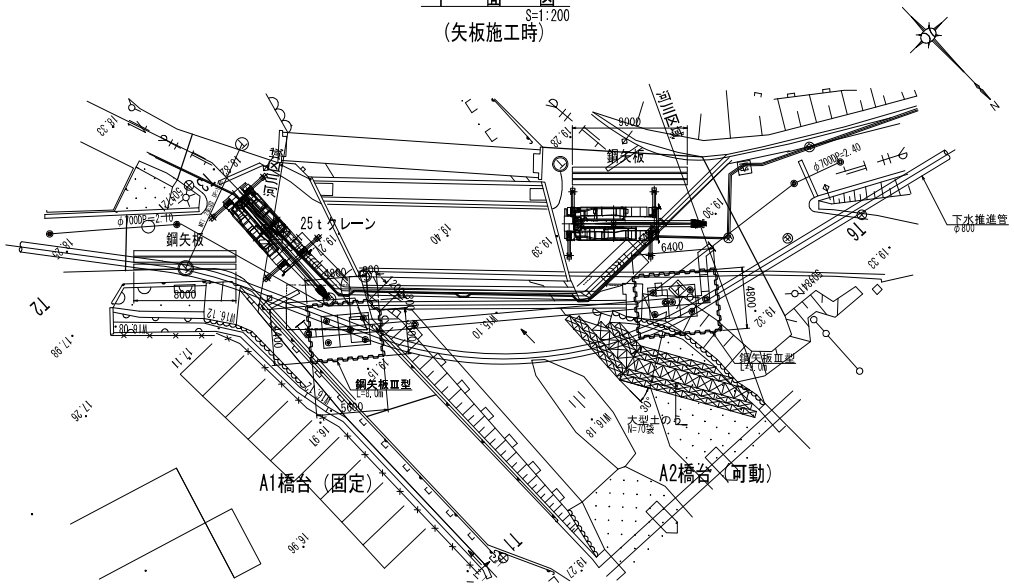

平面図
S=1:200
(杭基礎施工時)

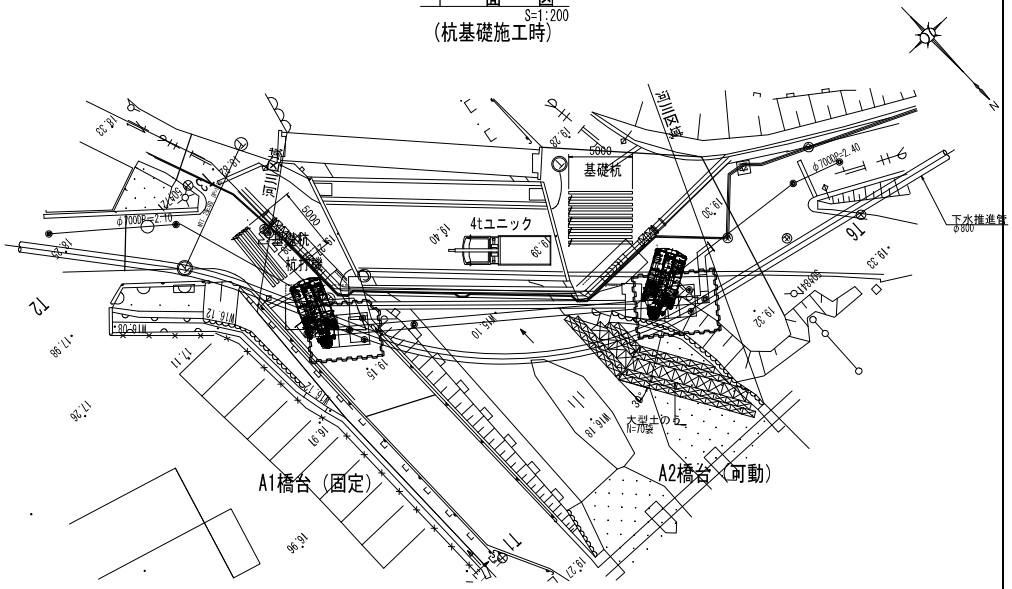

材料表

(1式当り)

名称	規格	長さ(mm)	枚数	単位質量(kg/m)	1本当り質量(kg/本)	質量(kg)	摘要
鋼矢板	Ⅲ型	8000	49	60.0	480.0	23520	左岸側（A1橋台）
〃	〃	9000	56	60.0	540.0	30240	右岸側（A2橋台）
					合計	53760	kg

縦断面図
S=1:100

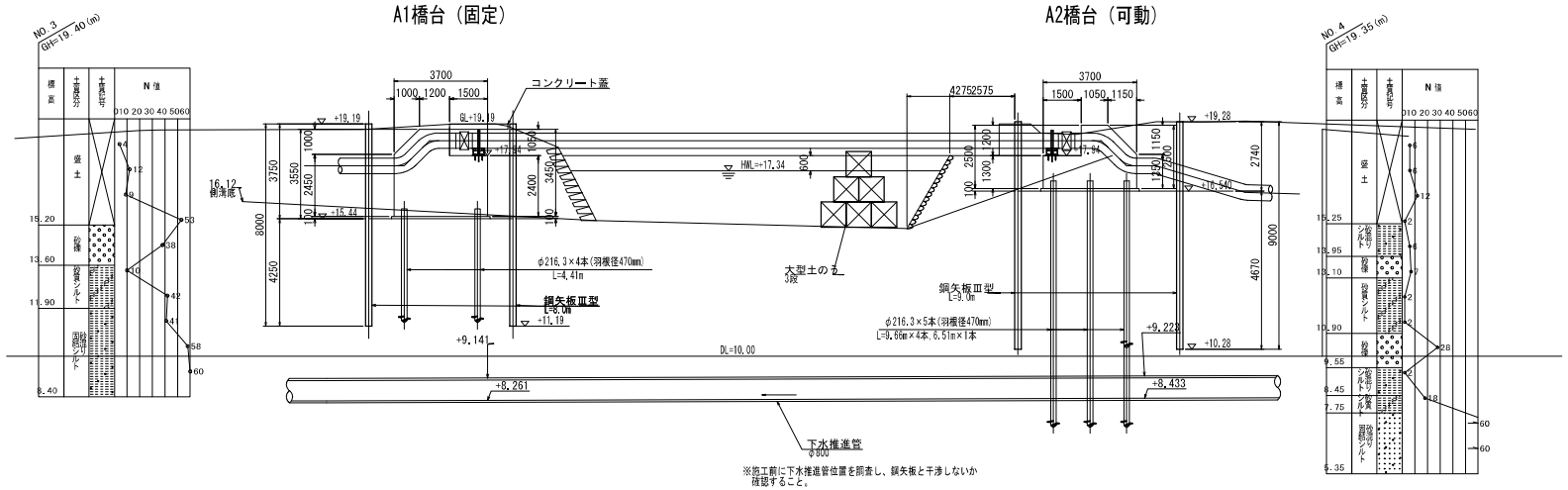

※施工前に下水推進管位置を調査し、鋼矢板と干渉しないか確認すること。

*ラフタークレーン・杭打機の配置は参考とする

桑名市上下水道部			
工事名	星川送水管布設替工事（嘉例川水管橋）		
工事場所	桑名市大字星川地内ほか		
名称	仮設工一般図		
縮尺	図示	図面サイズ	A1
完成年月日		設計者	
請負業者		図面番号	19／32

土留部付帯工

平面図

S=1:100

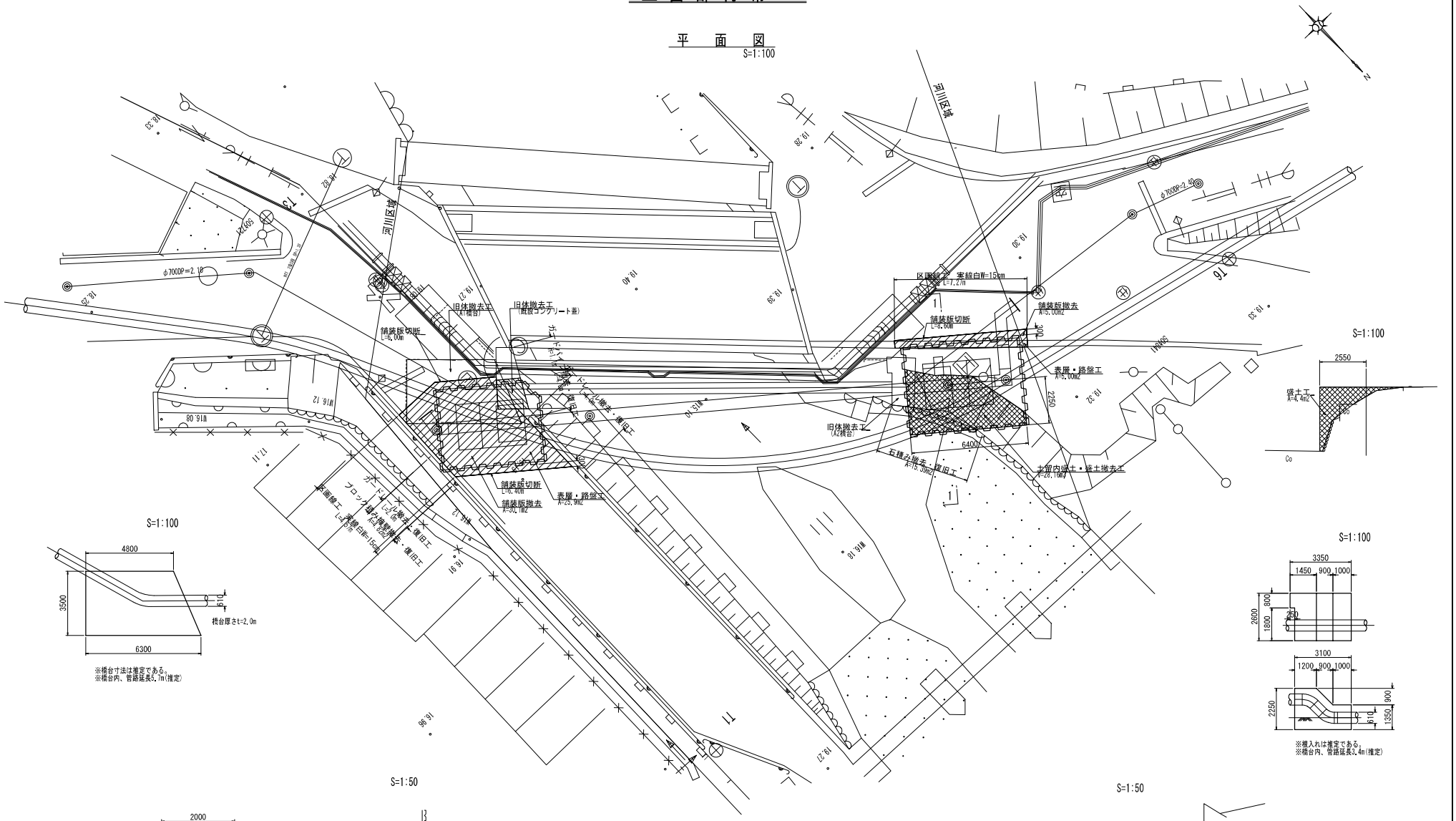

桑名市上下水道部			
工事名	星川送水管布設替工事 (嘉例川水管橋)		
工事場所	桑名市大字星川地内ほか		
名称	土留部付帯工		
縮尺	図示	図面サイズ	A1
完成年月日		設計者	
請負業者		図面番号	20 / 32

基礎杭詳細図

側面図
S=1:50

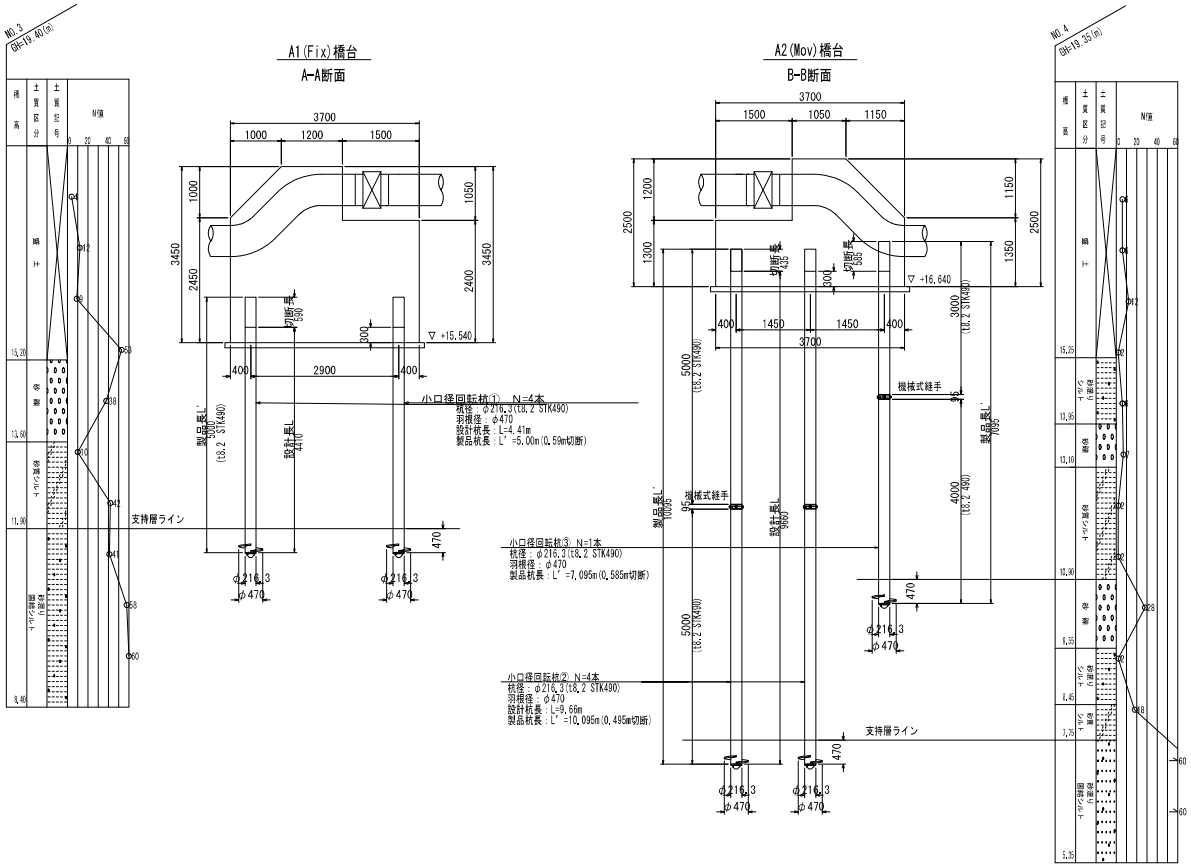

杭頭詳細図
S=1:5

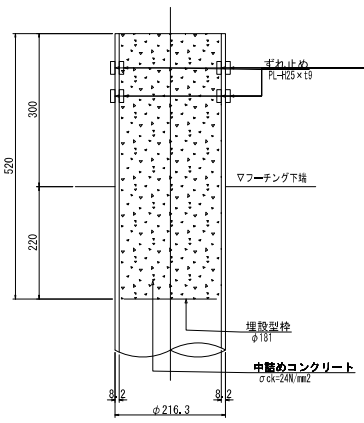

ずれ止め詳細
S=1:5

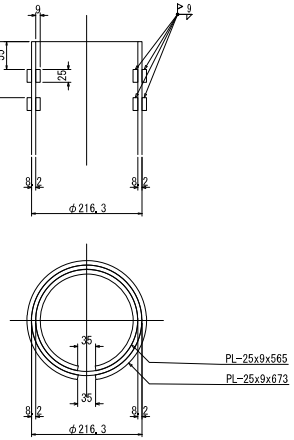

機械式継手
S=1:5

CCジョイント

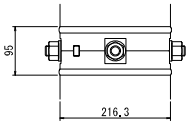

材料表

（杭製品1本当り）

項目	形状寸法	単位質量	質量	単位	員数	質量	適要
小口径回転杭① A1(Fix)							
下杭	φ216.3 × t8.2 × 5000	−	247.7	kg	1	248	STK490, t=19mm(SM490A)
					鋼管杭本体	248 kg	
小口径回転杭② A2(Mov)							
上杭	φ216.3 × t8.2 × 5000	42.1	210.5	kg	1	211	STK490
下杭	φ216.3 × t8.2 × 5000	−	247.7	kg	1	248	STK490, t=19mm(SM490A)
機械式継手	φ216.3 × 95		12.0	kg	1	12	CCジョイント継手
					鋼管杭本体	459 kg	
					機械式継手	12 kg	
小口径回転杭③ A2(Mov)							
上杭	φ216.3 × t8.2 × 3000	42.1	126.3	kg	1	127	STK490
下杭	φ216.3 × t8.2 × 4000	−	205.6	kg	1	206	STK490, t=19mm(SM490A)
機械式継手	φ216.3 × 95		12.0	kg	1	12	CCジョイント継手
					鋼管杭本体	333 kg	
					機械式継手	12 kg	

項目	形状寸法	数量	単位		摘要
杭頭部材料表（共通）					
埋設型枠	φ181	1	個		コンクリート落下防止
中詰めコンクリート	σck=24N/mm2				
	V = 0.1999²×π/4×0.52 = 0.016				
ずれ止め（外側）	φ225.3 t9 H25 L673	2	個		L=(216.3+9.0)×π−35
ずれ止め（内側）	φ199.9 t9 H25 L565	2	個		L=(216.3−2x8.2−9.0)×π−35

小口径回転杭　技審証第36号(EAZET)同等工法とする。

※杭工法は国土技術研究センターの建設技術審査証明取得工法とする。

杭配置図
S=1:50

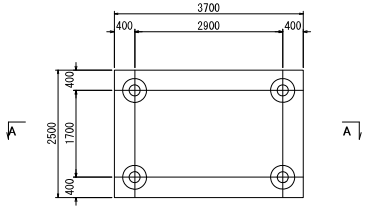

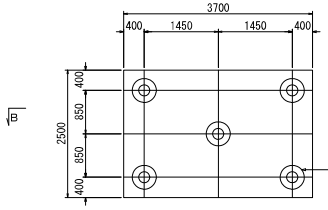

先端羽根部
S=1:10

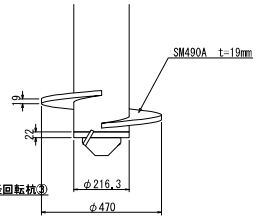

桑名市上下水道部			
工事名	星川送水管布設替工事（蔦例川水管橋）		
工事場所	桑名市大字星川地内ほか		
名称	基礎杭詳細図		
縮尺	図示	図面サイズ	A1
完成年月日		設計者	
請負業者		図面番号	21 / 32

取付配管計画図

1：200

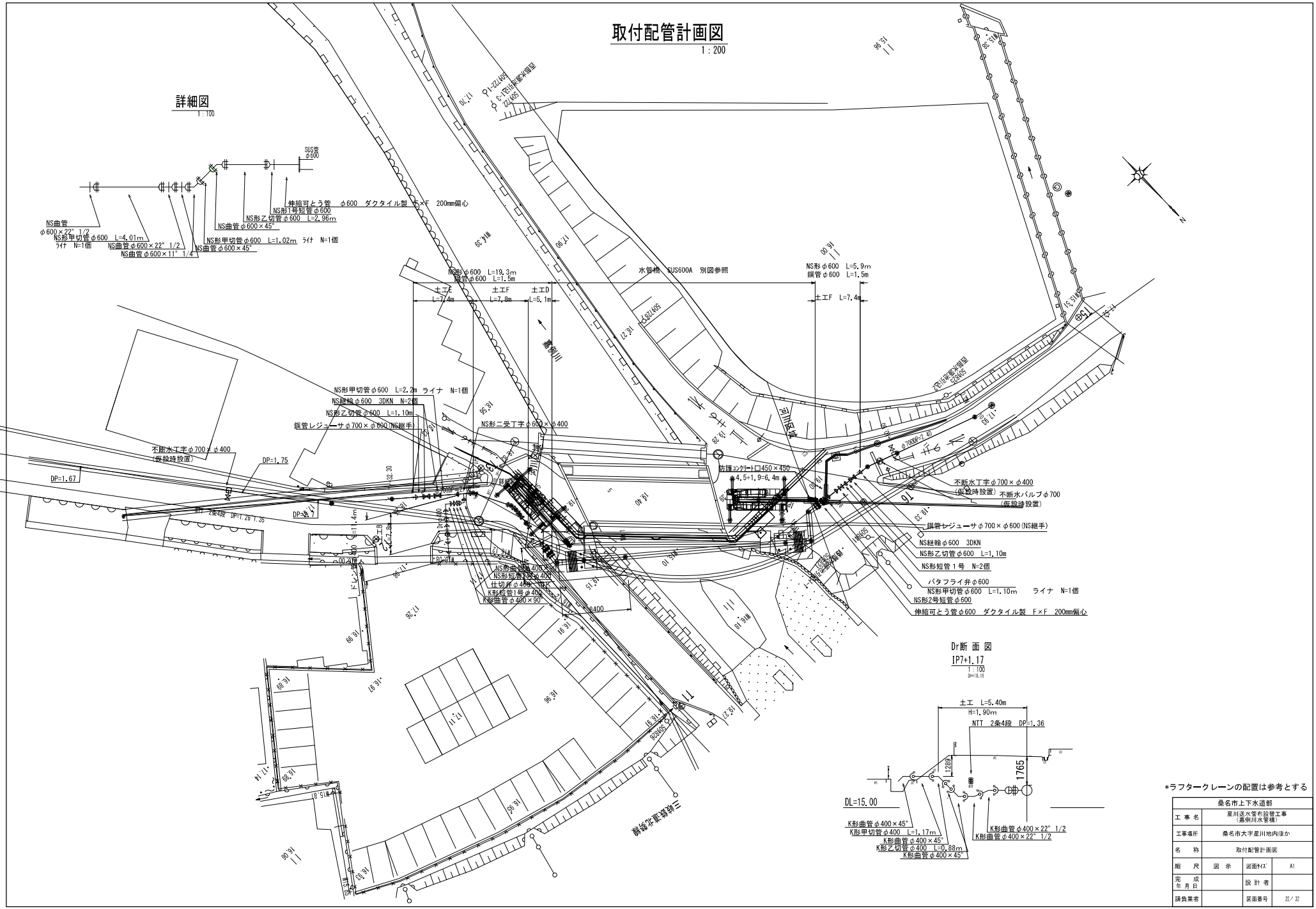

*ラフタークレーンの配置は参考とする

桑名市上下水道部			
工事名	星川送水管布設替工事（嘉例川水管橋）		
工事場所	桑名市大字星川地内ほか		
名称	取付配管計画図		
縮尺	図示	図面サイズ	A1
完成年月日		設計者	
請負業者		図面番号	22／32

平面図
S=1：100

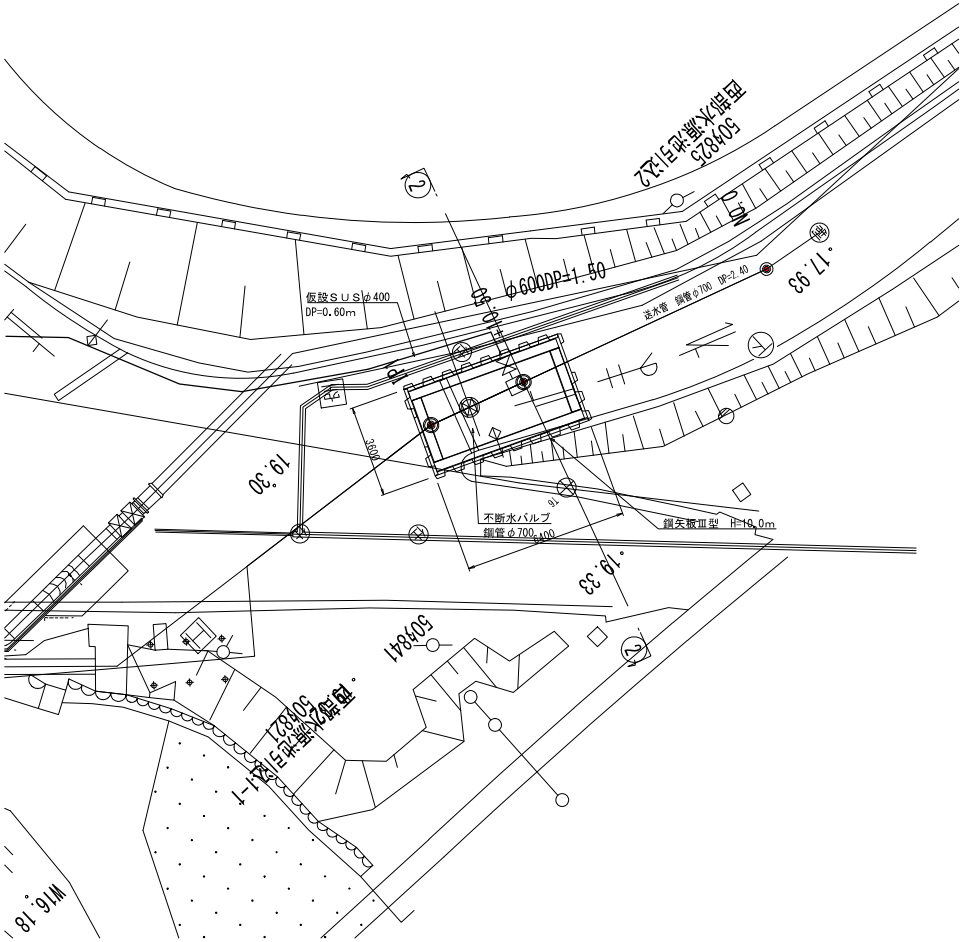

横断図
S=1：100

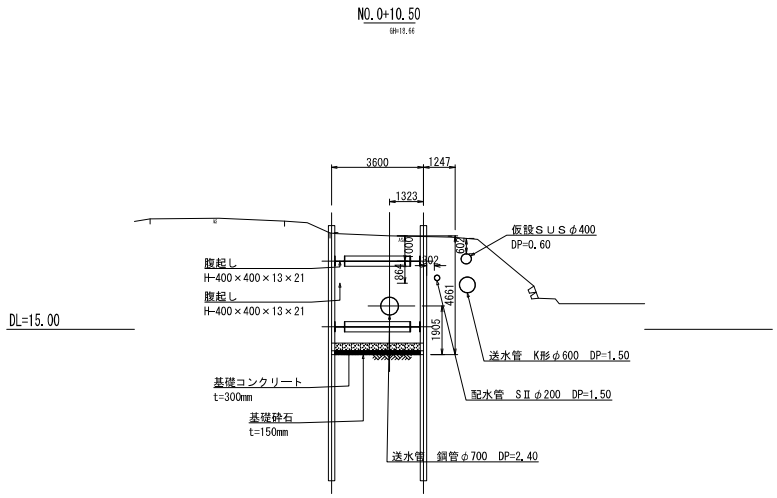

桑名市上下水道部			
工事名	星川送水管布設替工事（嘉例川水管橋）		
工事場所	桑名市大字星川地内ほか		
名称	不断水工事詳細図（右岸部）		
縮尺	S=1:100	図面ｻｲｽﾞ	A1
完成年月日		設計者	
請負業者		図面番号	23／32

右岸不断水立坑構造図

平面図
（支保1段目）

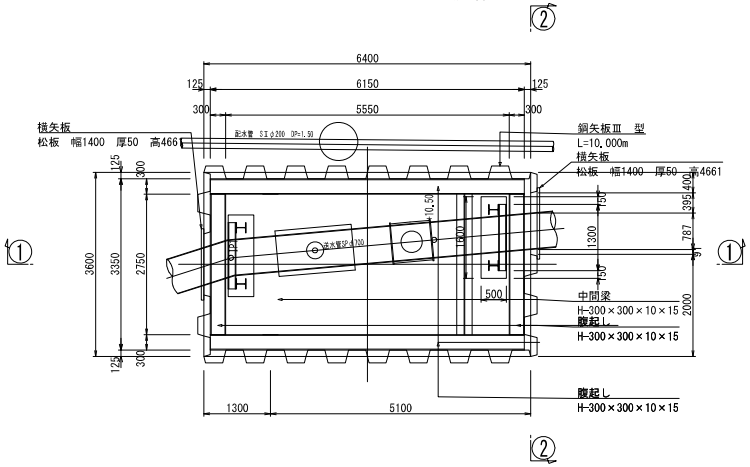

平面図
（支保2段目）

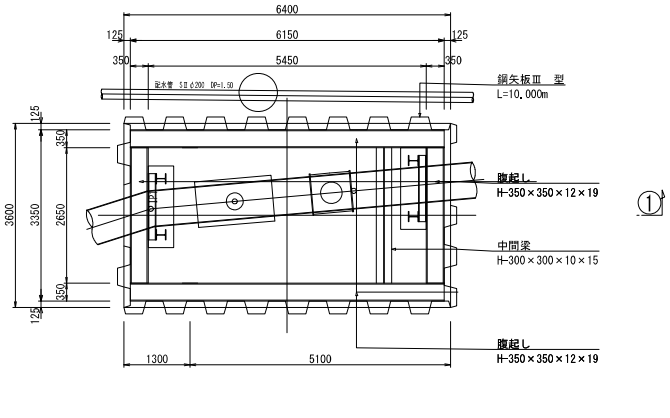

土工図

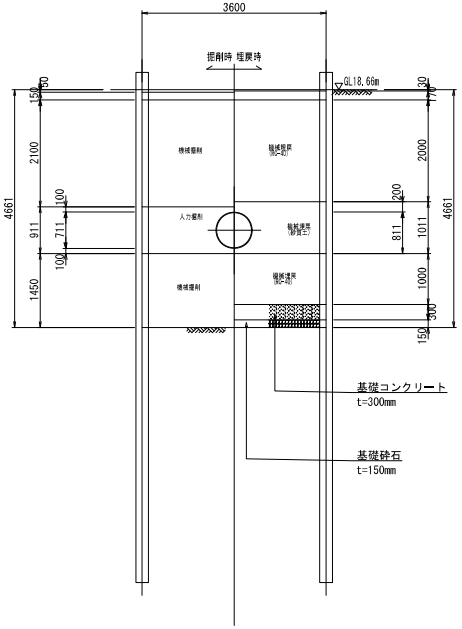

①① 断面図

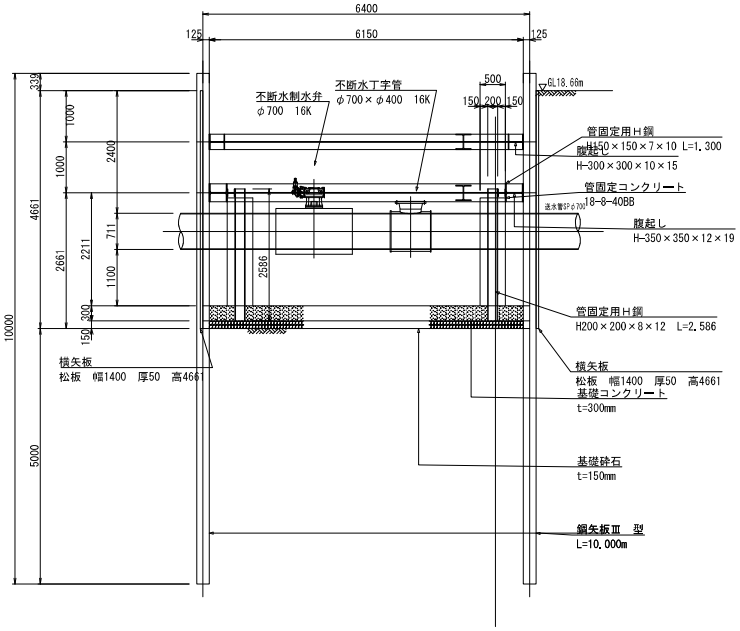

②② 断面図

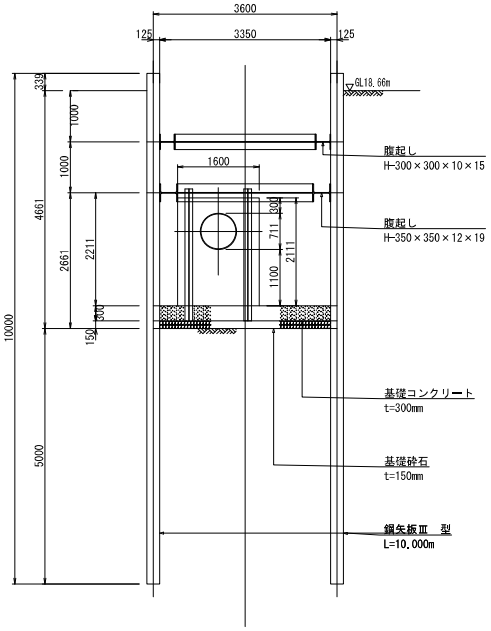

・既設管位置を試掘等で確認し矢板圧入を行う。
・管固定方法はメーカーにより異なる。

桑名市上下水道部			
工事名	星川送水管布設替工事（嘉例川災害復旧）		
工事場所	桑名市大字星川地内ほか		
名称	右岸不断水立坑構造図		
縮尺	S=1:50	図面サイズ	A1
完成年月日		設計者	
請負業者		図面番号	24 ／ 32

平面図

S=1：100

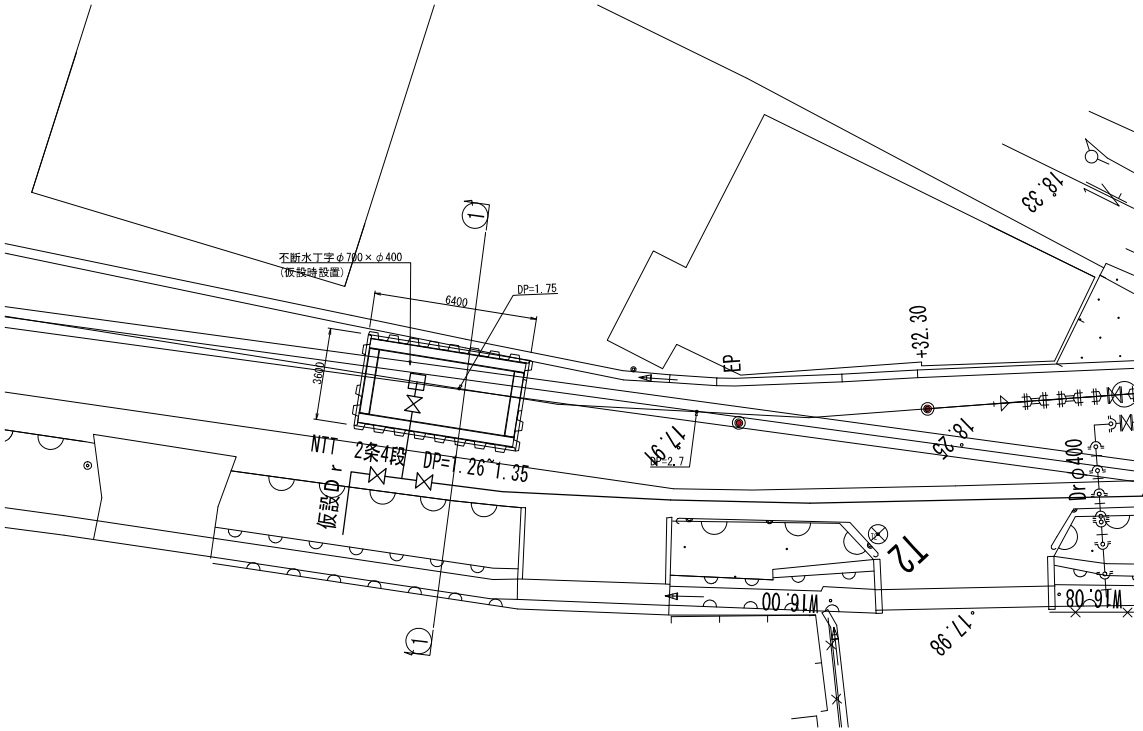

横断図

S=1：100

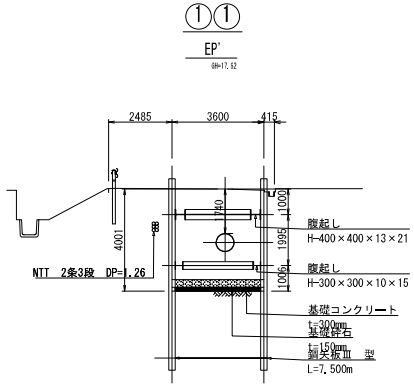

桑名市上下水道部			
工事名	星川送水管布設替工事 (嘉例川浄管端)		
工事場所	桑名市大字星川地内ほか		
名称	不断水工事詳細図 (左岸部)		
縮尺	S=1:100	図面ｻｲｽﾞ	A1
完成年月日		設計者	
請負業者		図面番号	15 ／ 32

左岸不断水立坑構造図

平面図
（支保1段目）

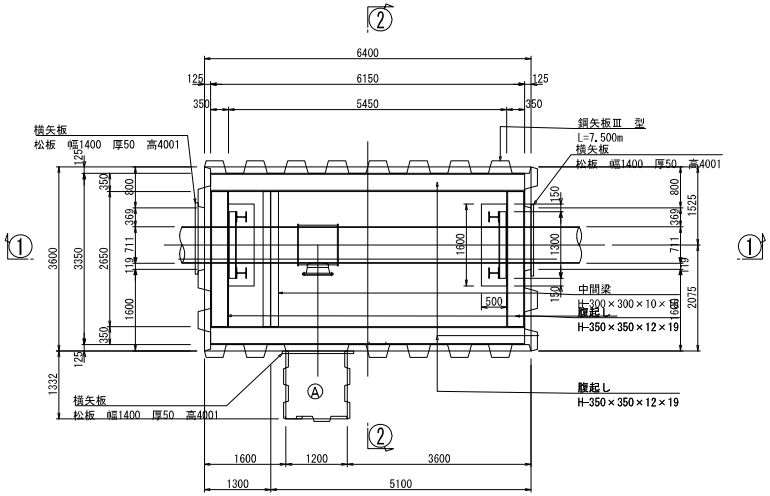

平面図
（支保2段目）

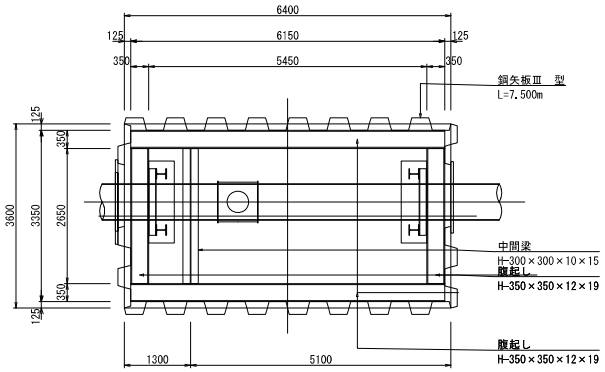

土工図

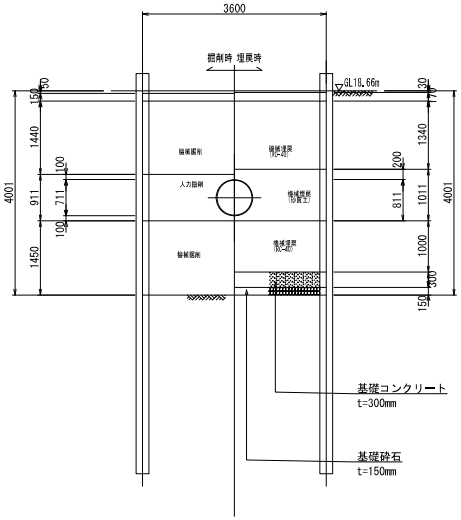

①①断面図

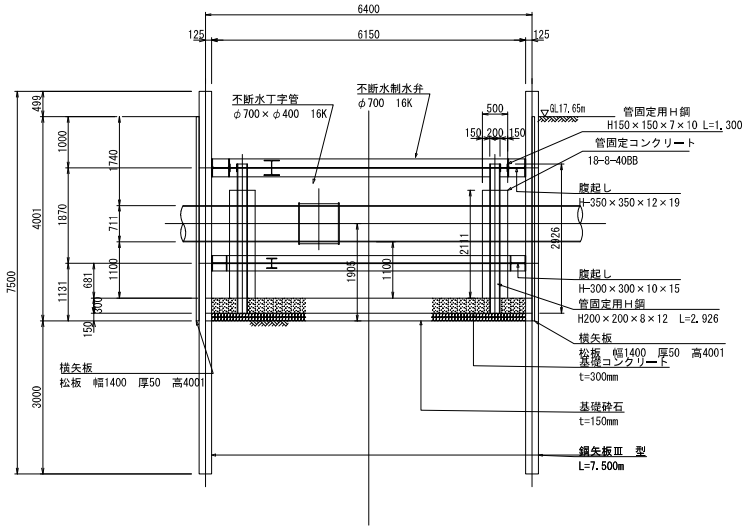

②②断面図

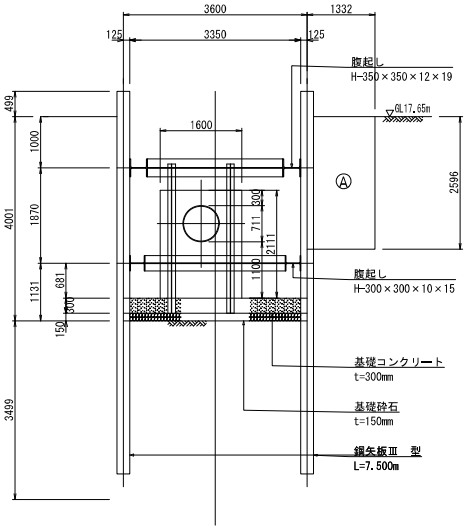

・既設管位置を試掘等で確認し矢板圧入を行う。
・管固定方法はメーカーにより異なる。
・A部は不断水φ700×φ400の削孔機設置時に掘削を行う。

桑名市上下水道部			
工事名	星川通市業者雑排工事（蟹物川汲替機）		
工事場所	桑名市大字星川地内ほか		
名称	左岸不断水立坑構造図		
縮尺	S=1:50	図面サイズ	A1
完成年月日		設計者	
請負業者		図面番号	26 / 32

仮設配管計画図（参考図） S=1：200
作業ヤード図

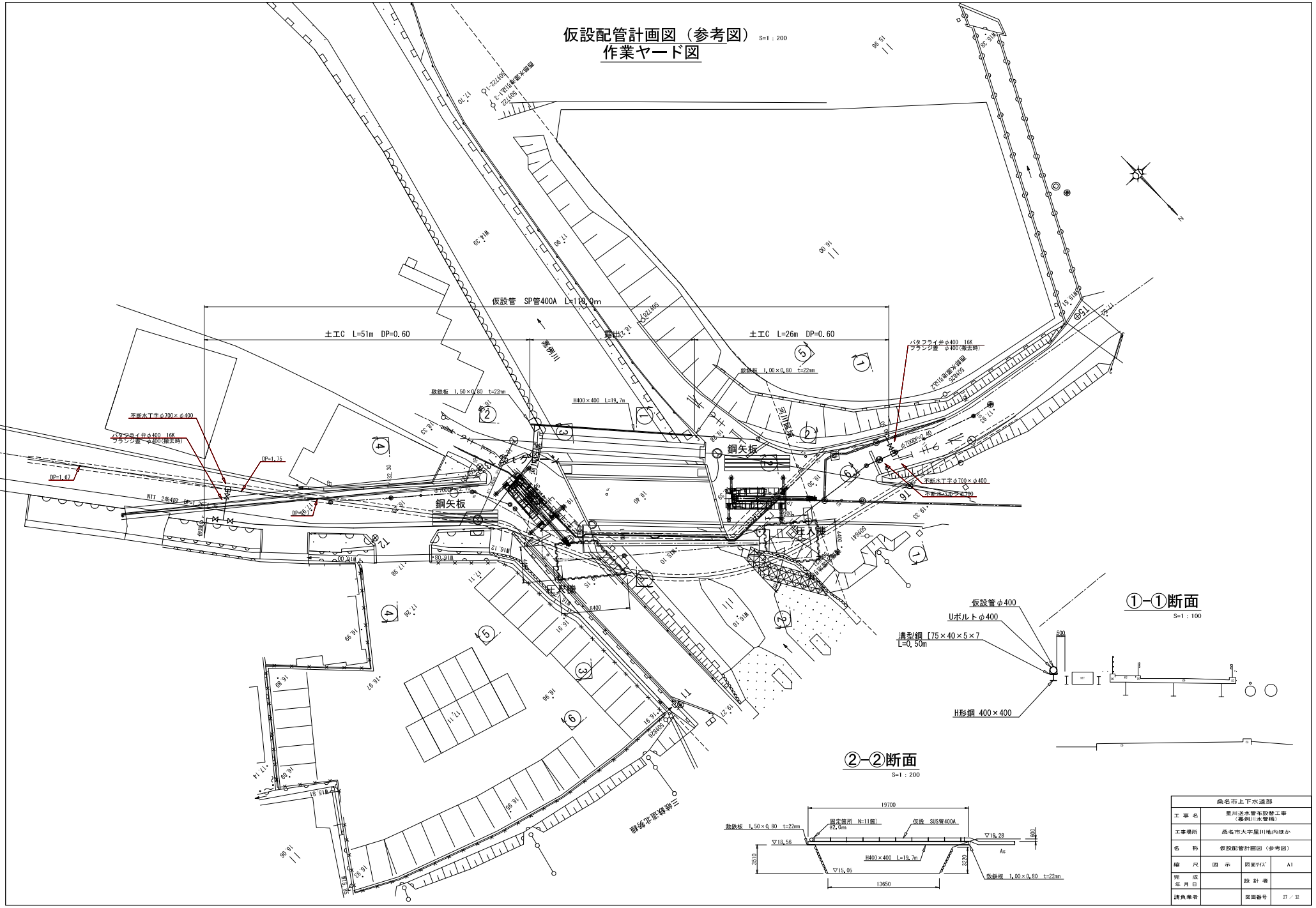

仮設配管詳細図（参考図）

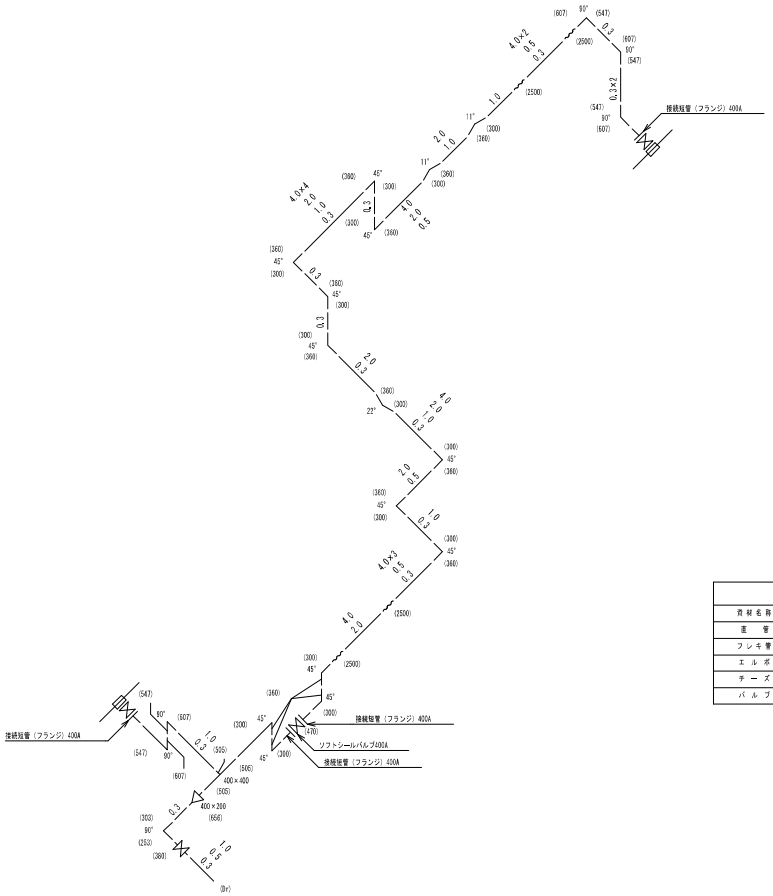

RIEPCS-H型資材表記一覧			
資材名称	記号	資材名称	記号
直　管	—	レジューサー	
フレキ管	〰	取り出し	
エルボ	L	仮設消火栓	
チーズ	⊥	仮設空気弁	
バルブ		パイプガード	

桑名市上下水道部			
工事名	星山送水管布設替工事（嘉例川浄水場）		
工事場所	桑名市大字星川地内ほか		
名　称	仮設配管詳細図【参考図】		
縮　尺	NON	図面サイズ	A1
完成年月日		設計者	
請負業者		図面番号	28 ／ 32

弁室工構造図

S=1:20

仕切弁室標準図

Aタイプ

2.0≦DP<2.3

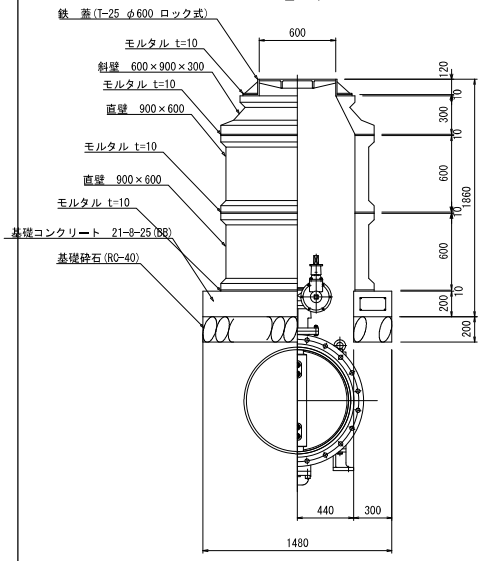

※基礎砕石が管に接触する場合は接触箇所を砂で置き換えるとこ。

材料表　　1箇所当り

名　称	規格・寸法	単位	数　量	摘　要
鉄　蓋	T-25 ロック式 φ600	組	1.0	
人孔ブロック	斜壁 600B 10×60×30	個	1.0	
人孔ブロック	直壁 600B 10×90×60	個	2.0	
モルタル	1:3 0.005m³/ヶ所	m³	0.02	
基礎コンクリート	21-8-25(BB)	m³	0.22	
同上型枠		m²	1.48	
鉄　筋	D13	kg	25.5	
基礎砕石	RC-40	m³	1.11	

仕切弁室標準図

Bタイプ

2.3≦DP<2.6

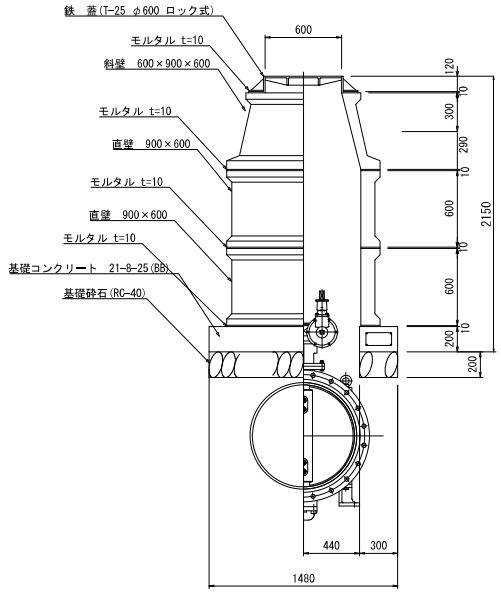

※基礎砕石が管に接触する場合は接触箇所を砂で置き換えるとこ。

材料表　　1箇所当り

名　称	規格・寸法	単位	数　量	摘　要
鉄　蓋	T-25 ロック式 φ600	組	1.0	
人孔ブロック	斜壁 600B 30×60×60	個	1.0	
人孔ブロック	直壁 900B 30×90×60	個	2.0	
モルタル	1:3 0.006m³/ヶ所	m³	0.02	
基礎コンクリート	21-8-25(BB)	m³	0.22	
同上型枠		m²	1.48	
鉄　筋	D13	kg	25.5	
基礎砕石	RC-40	m³	1.11	

基礎コンクリート

平面図

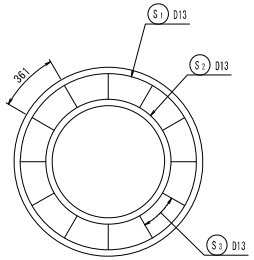

鉄筋加工図

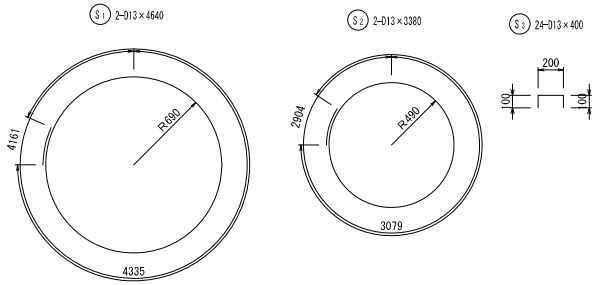

断面図

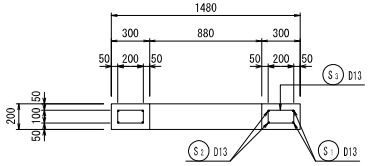

鉄筋重量表

種別	径	長さ (mm)	本数	単位重量 (kg/m)	一本当り重量 (kg/本)	重量 (kg)	摘要
S1	D13	4640	2	0.995	4.617	9.234	○
S2	D13	3380	2	0.995	3.363	6.726	○
S3	D13	400	24	0.995	0.398	9.552	□
						25.512	
				D13		25.512kg	
				合計		25.512kg	

桑名市上下水道部			
工事名	県山道市繁在隧替工事 (基桐川系管橋)		
工事場所	桑名市大字星川地内ほか		
名　称	弁室工構造図		
縮　尺	S=1:20	図面サイズ	A1
完成年月日		設計者	
請負業者		図面番号	29 / 32

土 工 定 規 図

S=1:20(A1)

As舗装：200mm H=1200mm

土工 A

掘削 埋戻し

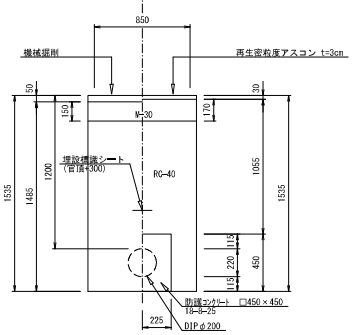

As舗装：400mm H=1900mm

土工 B

掘削 埋戻し

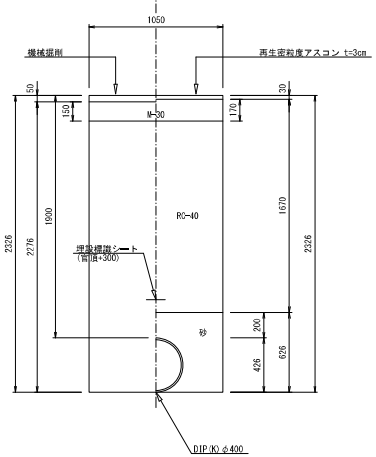

As舗装：400mm H=600mm
仮設設置時

土工 C-1

掘削 埋戻し

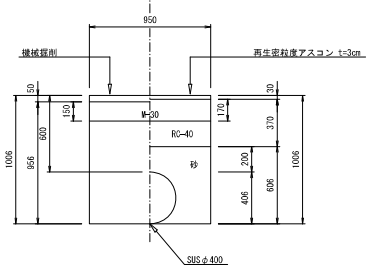

As舗装：400mm H=600mm
仮設撤去時

土工 C-2

掘削 埋戻し

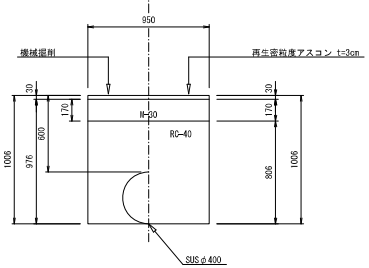

As舗装：600mm H=1200mm

土工 D

掘削 埋戻し

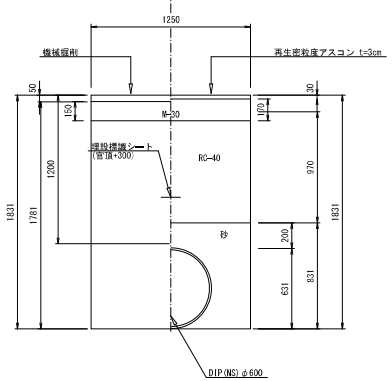

As舗装：600mm H=2200mm

土工 E

掘削 埋戻し

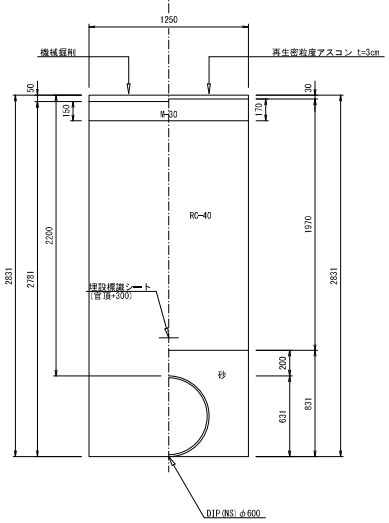

As舗装：600mm H=2500mm

土工 F

掘削 埋戻し

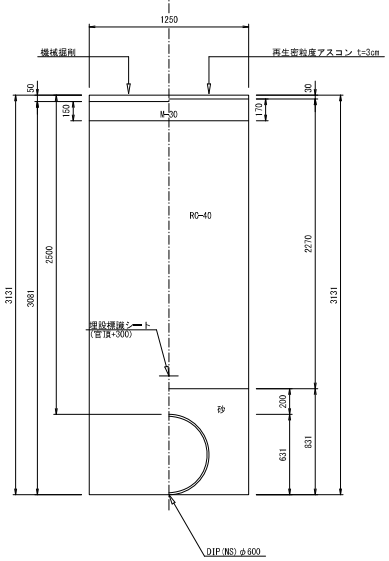

舗 装 本 復 旧 標 準 図

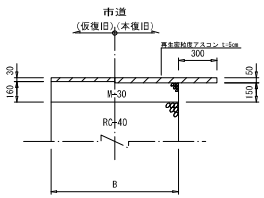

桑名市上下水道部			
工 事 名	星川送水管布設替工事 (嘉例川水管橋)		
工事場所	桑名市大字星川地内ほか		
名 称	土工定規図		
縮 尺	S=1:20	図面サイズ	A1
完 成 年 月 日		設 計 者	
請負業者		図面番号	30 / 32

軽量鋼矢板・軽量支保工標準構造図

軽量鋼矢板

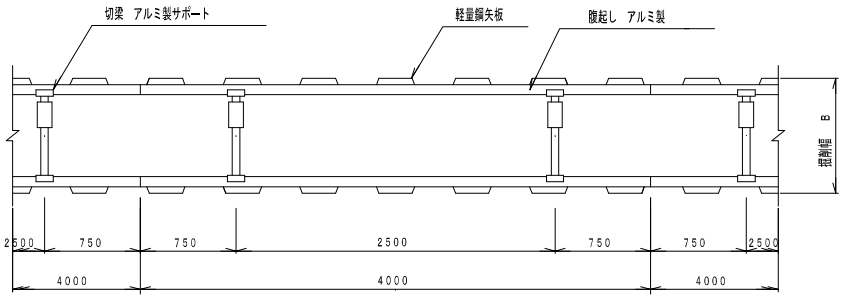

支保工１段

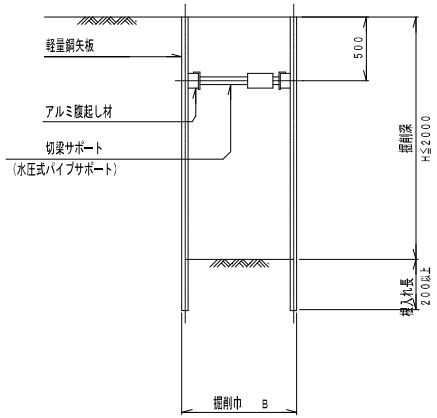

支保工２段

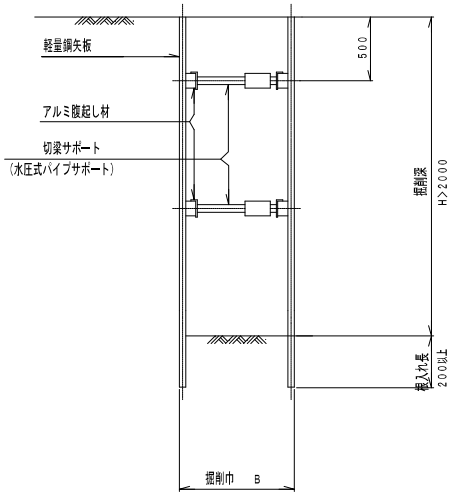

部材表

掘削深	矢板材	支保材（アルミ）		
	矢板長 (m)	段数	腹起し (cm)	切梁 (cm)
1.5 ＜ H ≦ 1.8	2.0	1	アルミ製	アルミ製
1.8 ＜ H ≦ 2.0	2.5	1	アルミ製	アルミ製
2.0 ＜ H ≦ 2.3	2.5	2	アルミ製	アルミ製
2.3 ＜ H ≦ 2.8	3.0	2	アルミ製	アルミ製
2.8 ＜ H ≦ 3.3	3.5	2	アルミ製	アルミ製
3.3 ＜ H ≦ 3.8	4.0	2	アルミ製	アルミ製

桑名市上下水道部			
工事名	星川送水管布設替工事（嘉例川水管橋）		
工事場所	桑名市大字星川地内ほか		
名称	軽量鋼矢板・軽量支保工標準構造図		
縮尺	NON	図面サイズ	A1
完成年月日		設計者	
請負業者		図面番号	31／32

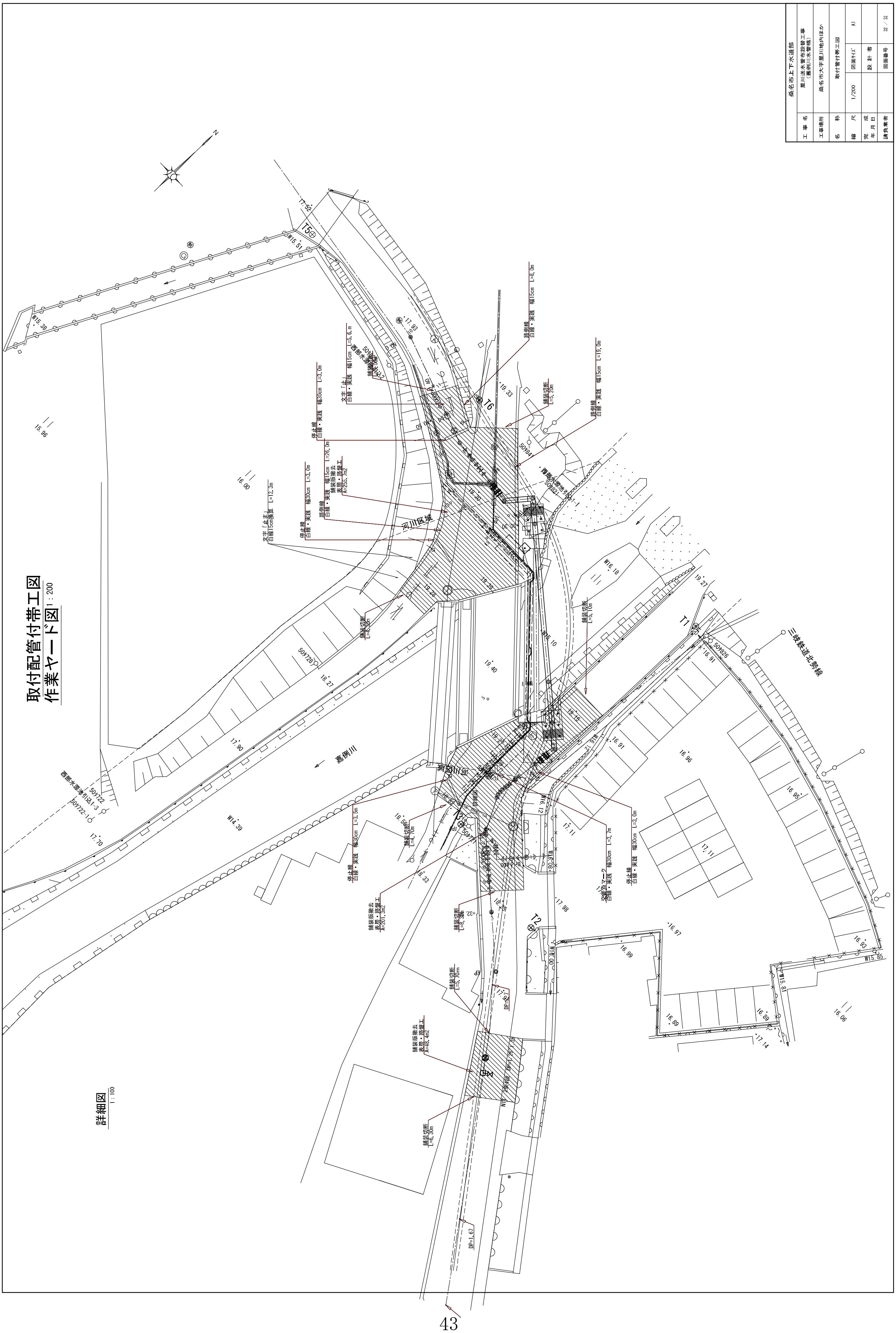
取付配管付帯工図
作業ヤード図 1:200
詳細図 1:100
嘉例川
河川区域
桑名市上下水道部
工事名
工事場所
名称
縮尺 1/200
図面サイズ A1
図面番号

発注公告
【低入札価格調査制度試行案件】

事後審査型条件付一般競争入札の実施について

事後審査型条件付一般競争入札に付するので、地方自治法施行令（昭和22年政令第16号）第167条の６の規定により、次のとおり公告する。

平成30年2月7日

桑名市上下水道事業管理者　水谷　義人

桑名市上下水道調達公告第 4292-066 号		工事担当課	工務課
工　事　名	星川送水管布設替工事（嘉例川水管橋）		
工 事 場 所	桑名市大字星川地内ほか		
工 事 概 要	送水管布設工　DIP-NS　φ600　25.2m　水管橋　SP(溶接)　600A　22.7m 送水管布設工　SP(溶接)　600A　15.1m　送水管布設工　GP(溶接)　700A　3.0m		
予 定 価 格	**１９７,０９２,４４０ 円**　（消費税及び地方消費税の額を含む）		
履 行 期 限	契約の日から　平成31年3月15日 まで		
発 注 業 種	土木一式工事		
入札参加資格要件（元請要件）	建設業許可	土木工事業 ☑ 特定　☐ 一般	
	所　在　地	☑ 市内業者　☑ 準市内業者　☐ 県内業者　☐ 県外業者	
	経審点数（総合評定値Ｐ）	市内業者　７３０　点以上　点以下 準市内業者　１,０００　点以上　点以下 県内業者　点以上　点以下 県外業者　点以上　点以下	
	完成工事高	発注業種の完成工事高（２年又は３年平均）が予定価格（税抜）の２分の１以上	
	同種工事施工実績	平成１９年度以降、官公庁が発注した案件（受注形態：元請単独）で土木一式工事の施工実績	
	技術者要件	☑ 現場代理人	監理技術者の兼務可
		☐ 主任技術者	☐ 専任配置
		☑ 監理技術者	☑ 専任配置　建設業法第26条に定める監理技術者(土木)
		☑ その他技術者	☐ 専任配置 次のいずれかの有資格者 ①日本水道協会の配水管工技能講習会「講習会大口径管」の受講証取得者 ②日本ダクタイル鉄管協会の継手接合研修「耐震管φ500以上」の受講証取得者 ※現場代理人、監理技術者との兼務可
		そ の 他	**低入札価格で契約を締結する場合、上記技術者のほかに監理技術者に求める資格を有する者を専任の技術担当者として１名追加配置すること。**
	その他要件		
設計図書の閲覧	期　　間	本公告の日から入札書提出期限まで	
	場　　所	桑名市役所多度町総合支所　上下水道部企画総務課	
質疑・回答	受付期間	本公告の日から　平成30年2月13日（火）　16時00分まで 質問書は別紙様式によりFAX、メールまたは持参により提出すること。 （FAX、メールにより提出する場合は、送信後に確認のため必ず電話連絡すること。） FAX 0594-48-3585　E-mail　kikakusm@city.kuwana.lg.jp	
	回　答　日	平成30年2月15日（木） 入札情報公開システム→発注情報検索→当該案件に回答書を掲載する。	
入札方法等	入札方法	「桑名市電子入札システム」を利用した入札	
	工事費内訳書	要　入札金額の根拠となった内訳書(入札額と同額)を添付すること	
	提出期間	**質疑回答日の翌日8時30分から　平成30年2月27日（火）　8時50分まで**	
	開札立会い	入札参加者は入札日の開札に立ち会うことができる。（前日までに申し出を要する。） （立会人は、入札開始５分前に多度町総合支所２階　企画総務課窓口へお越しください。）	
開札日時	日　　時	平成30年2月27日（火）　9時00分から	
	場　　所	桑名市役所多度町総合支所　３階304東会議室	
調査基準価格	**採用（事後公表）※別紙参照**		
失格基準価格	**採用（事後公表）※別紙参照**		
見積内訳等の検討に係る判断基準	**有**		
入札保証金	免除		
契約保証金	要（契約金額の1/10以上の額。但し、低入札価格で契約を締結する場合は、契約金額の3/10以上の額。）		
前　払　金	有（契約金額の4/10以内の額。但し、低入札価格で契約を締結する場合は、契約金額の2/10以内の額。）		
部　分　払	無		

入　札　経　過　表

契約番号	29- 13058-0	担当課	工務課
件名	星川送水管布設替工事（嘉例川水管橋）		
履行場所	桑名市大字星川地内ほか		
履行期間	平成 30 年　3 月 12 日　から　平成 31 年　3 月 15 日　まで		
入札日時	平成30年 2月27日　午前09時00分	業種	0100　土木一式
予定価格	¥197,092,440	調査基準価格	¥177,379,200
契約金額（税込）	¥177,379,200	落札率（　%）	89.99 %
コメント	3者同額のためくじにより落札候補者を決定		

No	入札業者名	第１回入札額(円)	第２回入札額(円)	随意契約額(円)	摘要
1	10001202-0　天元工業株式会社 代表取締役　加藤航	164,240,000			
2	10002535-0　株式会社伊藤水道建設 代表取締役　伊藤友章	164,240,000			
3	10000330-0　株式会社カキトー 代表取締役　伊藤明人	落札候補 164,240,000			

29-002202

委　託　概　要　書

駅周辺整備課

<table>
<tr><td>委託業務名</td><td colspan="5">都市・地域交通戦略推進事業（桑名駅周辺地区）に伴う費用便益分析調査等業務委託</td></tr>
<tr><td>予　算　額</td><td>4,968,000円</td><td>設　計　額</td><td>4,983,120円</td><td>履 行 期 間</td><td>平成30年3月20日から
平成30年3月30日まで</td></tr>
<tr><td>業 務 概 要</td><td colspan="5">本業務は、社会資本総合整備計画「桑名駅交通結節点整備計画」で位置づけている都市地域交通戦略推進事業（桑名駅周辺地区）の費用の整理を行い、便益項目及び便益算定方法の検討のうえ便益を算定し、費用便益比を算定する業務である。</td></tr>
</table>

2

位置図（桑名市内）

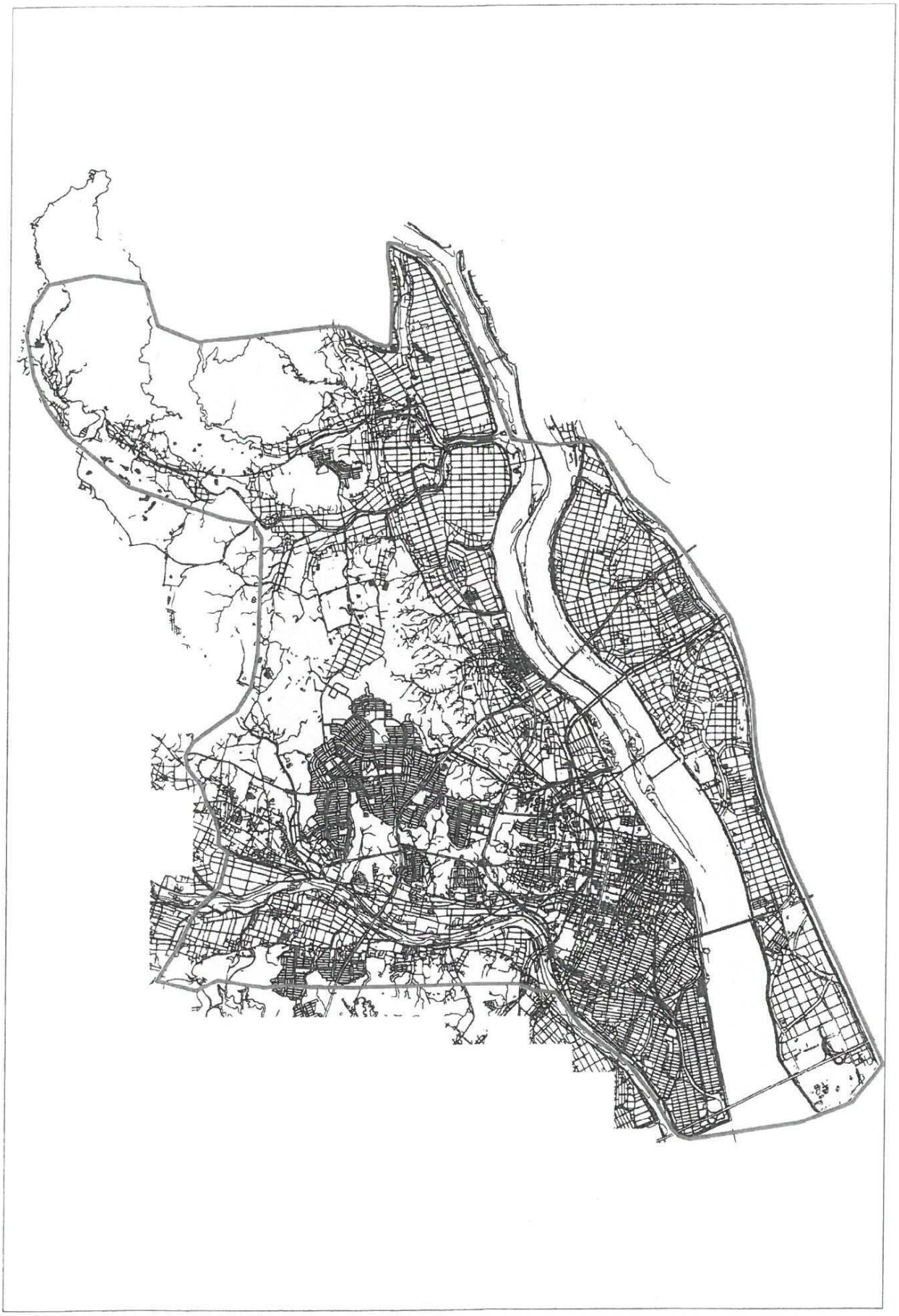

社会資本総合整備計画　　社会資本整備総合交付金

平成30年02月08日

計画の名称	桑名駅交通結節点整備計画		
計画の期間	平成３０年度　～　平成３３年度　(4年間)	重点配分対象の該当	
交付対象	桑名市		
計画の目標	鉄道によって分断された桑名駅周辺において、桑名駅自由通路整備及び東西駅前広場整備と併せて各桑名駅橋上駅舎整備を行い、桑名駅の交通結節点としての機能強化及び駅周辺の利便性の向上を図る。		

全体事業費（百万円）	合計（A＋B＋C＋D）	9,468	A	9,468	B	0	C	0	D	0	効果促進事業費の割合C／（A＋B＋C＋D）	0	%

番号	計画の成果目標（定量的指標）			
	定量的指標の定義及び算定式	定量的指標の現況値及び目標値		
		当初現況値	中間目標値	最終目標値
		平成３０年		平成３３年
1	桑名駅の1日当たりの平均乗降客数を38,854人（H27実績）から40,000人（H33）に３％増加させる。			
	桑名駅平均乗降客数の実績値	38854人/日	人/日	40000人/日
2	桑名駅東西における駅前広場間を歩行移動する時間を10分から3分に（7分）短縮する。			
	桑名駅東西駅前広場間における歩行者の移動時間の短縮	10分	分	3分

備考等	個別施設計画を含む	－	国土強靭化を含む	－	定住自立圏を含む	－	連携中枢都市圏を含む	－

案件番号：　0000007156

A 基幹事業

基幹事業（大）	番号	事業種別	地域種別	交付対象	直接間接	事業者	種別１	種別２	要素となる事業名（事業箇所）	事業内容（延長・面積等）	市区町村名／港湾・地区名	事業実施期間（年度） H30	H31	H32	H33	H34	全体事業費（百万円）	費用便益比	個別施設計画策定状況
		一体的に実施することにより期待される効果																	
		備考																	
市街地整備事業	A13-001	都市交通	一般	桑名市	間接	東海旅客鉄道株式会社・近畿日本鉄道株式会社	－	－	都市・地域交通戦略推進事業（桑名駅周辺地区）	JR桑名駅橋上駅舎整備、近鉄桑名駅橋上駅舎整備（養老鉄道含む）	桑名市	■	■	■	■		7,330	1.0	－
											小計						7,330		
道路事業	A01-002	街路	一般	桑名市	直接	桑名市	S街路	改築	（都）桑名駅自由通路	自由通路　約１７０m	桑名市	■	■	■	■		2,138		－
											小計						2,138		
											合計						9,468		

案件番号： 0000007156

随意契約理由書及び内申書（コンサル）

4

平成 30 年 3 月 6 日

年度	29 年度	担当課	市街地整備課
監督職員	大中 桂介	担当課長名	佐藤 良治 印
委託名	都市・地域交通戦略推進事業（桑名駅周辺地区）に伴う費用便益調査検討等業務		
契約の相手方	（名称）株式会社 国際開発コンサルタンツ 名古屋支店 (代表者職・氏名) 取締役支店長 牧田 博之		
業種	☐ 測量（ ） ☐ 建築関係コンサルタント（ ） ☑ 土木関係コンサルタント（ 170 ： **都市計画及び地方計画** ） ☐ 地質調査（ ） ☐ 補償関係コンサルタント（ ）		
技術者要件	☐ 一般競争入札の発注基準による ☑ その他 ※以下に詳細を記入 技術士：建設部門 都市及び地方計画科目		
上記以外の要件	☐ 有 ※ 以下に詳細を記入 ☑ 無		
随意契約理由	本業務は、現在策定を進めている「桑名市総合交通戦略」にて位置付ける予定である都市・地域交通戦略推進事業（桑名駅周辺地区）に伴う費用及び便益を算定し費用便益比を算定する業務である。 株式会社国際開発コンサルタンツ名古屋支店は、現在進めている、鉄道・バスといった公共交通を軸とした拠点形成を目標としている当市の桑名市立地適正化計画を受注し、今年度内に完了する予定である、 また、桑名市総合交通戦略を策定する業務もあわせて実施しており、今年度内に桑名駅周辺に特化した形でまとめる予定であり、費用便益比を算定する上で不可欠である桑名駅周辺の事業及び交通機能にも精通しております。 本業務において算定する費用便益は、次年度より都市・地域交通戦略推進事業（桑名駅周辺地区）を国の補助を受け実施する上で今年度内に算定することが不可欠であるが、同社以外の受注では、年度内に算定することが見込めない状況である。 よって、株式会社国際開発コンサルタンツ名古屋支店と随意契約を締結するものである。		
根拠規程	地方自治法施行令 第 **167条の2** 第 1 項第 2 号 桑名市契約規則 第 **27** 条第 1 項第 1 号 桑名市随意契約ガイドライン 第 **4** 条第 1 項第 2 号の **ケ**		
備考			

見　積　経　過　表

契約番号	29- 12078-0	担当課	市街地整備課
件名	都市・地域交通戦略推進事業（桑名駅周辺地区）に伴う費用便益分析調査等業務委託		
履行場所	桑名市内		
履行期間	平成 30 年　3 月 20 日　から　平成 30 年　3 月 30 日　まで		
見積日時	平成30年 3月14日　午前10時00分	業種	5317　都市計画及び地方計画
予定価格	¥4,983,120	最低制限価格	**********
契約金額（税込）	¥4,968,000	落札率（　%）	99.69 %
コメント			

No	見積業者名	第１回見積額(円)	第２回見積額(円)	随意契約額(円)	摘要
1	20000906-1　株式会社国際開発コンサルタンツ　名古屋支店 取締役支店長　牧田博之	落札決定 4,600,000			

29-002509

工　事　概　要　書

土木課

工　事　名	市道東金井10号線道路修繕工事				
予　算　額	1,600,000	設　計　額	604,800	工　　期	平成29年12月26日から 平成29年2月24日まで
工事概要	・側溝工（ＰＵ3型300×300）　13.3m ・集水桝工　1基				

印刷プレビュー

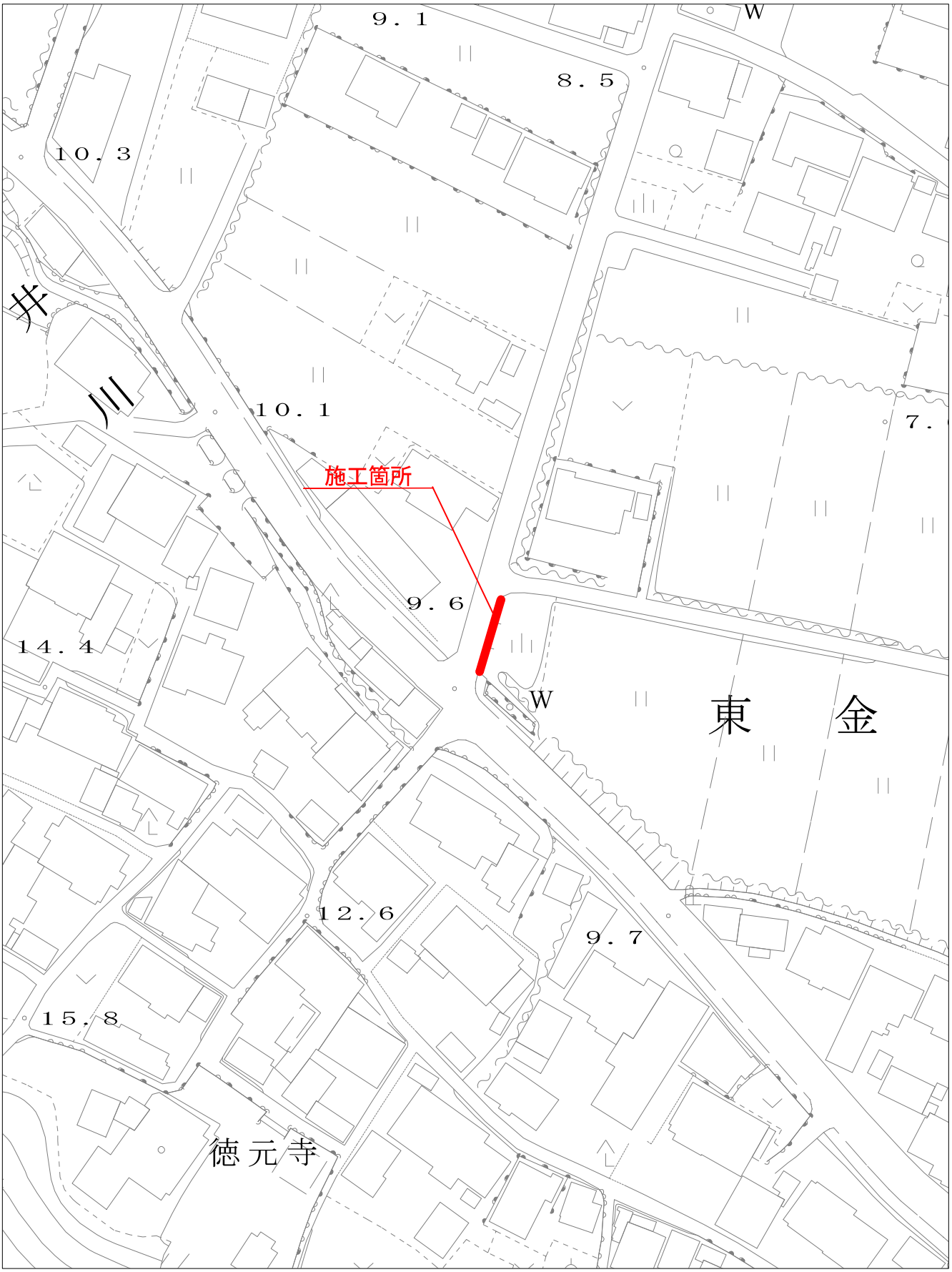

1:1,000　0　10　20　30　40　50　60m

桑名市

平　面　図

S=F

構　造　図

側溝工

S=1/40

U型側溝　300×300　S=1/40

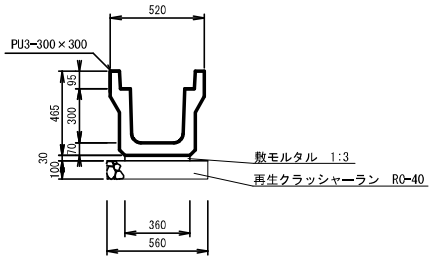

集水桝　500×500　S=1/40

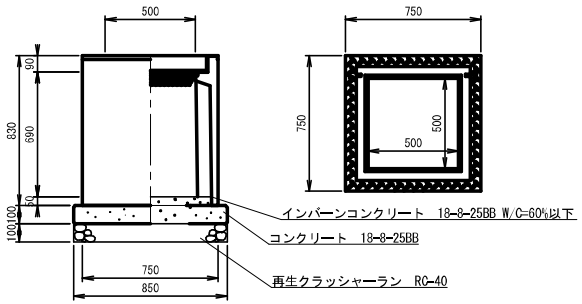

グレーチング蓋(500用普通目　T-25)を設置すること。

標準断面図

S=1/80

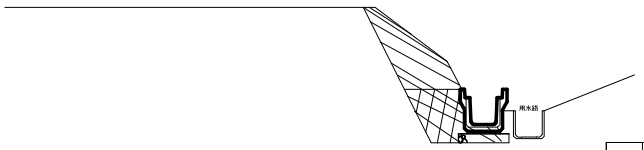

床掘り	0.76
RC-40	—
埋戻(良質攪拌土)	0.71
無筋Co取壊	—
軟弱Co取壊	0.05

工事名	市道東金井10号線道路修繕工事		
図面名	平面図・標準断面図・構造図		
年月日	平成29年度		
尺度	図示	図面番号	1之内1
会社名			
事務所名	桑名市役所　都市整備部　土木課		

発注公告

事後審査型条件付一般競争入札の実施について

事後審査型条件付一般競争入札に付するので、地方自治法施行令（昭和22年政令第16号）第167条の６の規定により、次のとおり公告する。

平成29年11月30日

桑名市長　伊藤　徳宇

桑名市調達公告　第　4291-119　号		工事担当課	土木課
工　事　名	市道東金井10号線道路修繕工事		
工 事 場 所	桑名市東金井地内		
工 事 概 要	側溝工(PU3型300×300)　13.3　m 集水桝工　1　基		
予 定 価 格	**６０４，８００ 円**　（消費税及び地方消費税の額を含む）		
履 行 期 限	契約の日から　60日間		
発 注 業 種	土木一式工事		
入 札 参 加 資 格 要 件（元請要件）	建設業許可	土木工事業 ☑ 特定　☑ 一般	
	所　在　地	☑ 市内業者　☐ 準市内業者　☐ 県内業者　☐ 県外業者	
	経 審 点 数（総合評定値Ｐ）	市内業者　点以上　６４９　点以下 準市内業者　点以上　点以下 県内業者　点以上　点以下 県外業者　点以上　点以下	
	完成工事高	発注業種の完成工事高（２年又は３年平均）が予定価格（税抜）の２分の１以上	
	同 種 工 事 施 工 実 績	次の①又は②に該当する市内業者のみ、土木一式工事（平成19年度以降、官公庁元請（受注形態：単独））の施工実績が必要。 ①経審点数649点以下で完成工事高要件を満たさない場合 ②経審点数650点以上で完成工事高要件により250万円以上の工事にも参加できない場合	
	技術者要件	☑ 現場代理人	主任技術者の兼務可
		☑ 主任技術者	☐ 専任配置　建設業法第26条に定める主任技術者
		☐ 監理技術者	☐ 専任配置
		☐ その他技術者	☐ 専任配置
		その他	
	その他要件		
設 計 図 書 の 閲 覧	期　　間	本公告の日から入札書提出期限まで	
	場　　所	桑名市役所　契約監理課	
質 疑 ・ 回 答	受 付 期 間	本公告の日から　平成29年12月4日（月）　16時00分まで 質問書は別紙様式によりFAX、メールまたは持参により提出すること。 （FAX、メールにより提出する場合は、送信後に確認のため必ず電話連絡すること。） FAX 0594-24-1352　E-mail　keiyakum@city.kuwana.lg.jp	
	回　答　日	平成29年12月7日（木） 入札情報公開システム→発注情報検索→当該案件に回答書を掲載する。	
入 札 方 法 等	入 札 方 法	「桑名市電子入札システム」を利用した入札	
	工事費内訳書	要　入札金額の根拠となった内訳書(入札額と同額)を添付すること	
	提 出 期 間	**質疑回答日の翌日8時30分から平成29年12月13日（水）　8時50分まで**	
	開札立会い	入札参加者は入札日の開札に立ち会うことができる。（前日までに申し出を要する。） （立会人は、入札開始５分前に本庁４階 契約監理課窓口へお越しください。）	
開 札 日 時	日　　時	平成29年12月13日（水）　9時30分から	
	場　　所	桑名市役所　４階入札室	
最低制限価格	**採用（変動型最低制限価格）**		
入 札 保 証 金	免除		
契 約 保 証 金	要（契約金額の1/10以上の額。但し、契約金額500万円未満の場合は免除）		
前　払　金	契約金額130万円以上の場合は有り。（契約金額の4/10以内の額）		
部　分　払	無		

入　札　経　過　表

契約番号		担当課	土木課
件名	市道東金井10号線道路修繕工事		
履行場所	桑名市東金井地内		
履行期間	契約締結日　から　60日間　まで		
入札日時	平成29年12月13日　午前09時30分	業種	0100　土木一式
予定価格	¥604,800	最低制限価格	**********
契約金額(税込)		落札率(　%)	
コメント	入札参加者がいないため不調		

No	入札業者名	第１回入札額(円)	第２回入札額(円)	随意契約額(円)	摘要
1	50000002-0　ダミー01 ＣＥＯ　ダミー　クワナ	不参加			

29-001913

発注公告

事後審査型条件付一般競争入札の実施について

事後審査型条件付一般競争入札に付するので、地方自治法施行令（昭和22年政令第16号）第167条の６の規定により、次のとおり公告する。

平成29年12月21日

桑名市長　伊藤　徳宇

桑名市調達公告　第　4291-131　号			工事担当課	土木課
工　事　名	市道東金井10号線道路修繕工事			
工 事 場 所	桑名市東金井地内			
工 事 概 要	側溝工(PU3型300×300)　13.3　m 集水桝工　1　基			
予 定 価 格	**６０４，８００ 円**　（消費税及び地方消費税の額を含む）			
履 行 期 限	契約の日から　45日間			
発 注 業 種	土木一式工事			
入 札 参 加 資 格 要 件（元請要件）	建設業許可	土木工事業 ☑ 特定　☑ 一般		
	所　在　地	☑ 市内業者　☐ 準市内業者　☐ 県内業者　☐ 県外業者		
	完成工事高	発注業種の完成工事高（２年又は３年平均）が予定価格（税抜）の２分の１以上		
	同 種 工 事 施 工 実 績	完成工事高要件を満たさない市内業者のみ、平成19年度以降、官公庁が発注した案件で、土木一式工事の施工実績(受注形態：単独）を有すること。		
	技術者要件	☑ 現場代理人	主任技術者の兼務可	
		☑ 主任技術者	☐ 専任配置	建設業法第26条に定める主任技術者
		☐ 監理技術者	☐ 専任配置	
		☐ その他技術者	☐ 専任配置	
		その他		
	その他要件			
設 計 図 書 の 閲 覧	期　　間	本公告の日から入札書提出期限まで		
	場　　所	桑名市役所　契約監理課		
質 疑 ・ 回 答	受 付 期 間	本公告の日から　平成29年12月25日（月）　16時00分まで 質問書は別紙様式によりFAX、メールまたは持参により提出すること。 （FAX、メールにより提出する場合は、送信後に確認のため必ず電話連絡すること。） FAX 0594-24-1352　E-mail　keiyakum@city.kuwana.lg.jp		
	回　答　日	平成29年12月27日（水） 入札情報公開システム→発注情報検索→当該案件に回答書を掲載する。		
入 札 方 法 等	入 札 方 法	「桑名市電子入札システム」を利用した入札		
	工事費内訳書	要　入札金額の根拠となった内訳書(入札額と同額)を添付すること		
	提 出 期 間	**質疑回答日の翌日8時30分から平成30年1月10日（水）　8時50分まで**		
	開札立会い	入札参加者は入札日の開札に立ち会うことができる。（前日までに申し出を要する。） （立会人は、入札開始５分前に本庁４階 契約監理課窓口へお越しください。）		
開 札 日 時	日　　時	平成30年1月10日（水）　9時40分から		
	場　　所	桑名市役所　４階入札室		
最低制限価格	**採用（変動型最低制限価格）**			
入 札 保 証 金	免除			
契 約 保 証 金	要（契約金額の1/10以上の額。但し、契約金額500万円未満の場合は免除）			
前　払　金	契約金額130万円以上の場合は有り。（契約金額の4/10以内の額）			
部　分　払	無			

入　札　経　過　表

契約番号		担当課	土木課
件名	市道東金井10号線道路修繕工事		
履行場所	桑名市東金井地内		
履行期間	契約締結日　から　45日間　まで		
入札日時	平成30年 1月10日　午前09時40分	業種	0100　土木一式
予定価格	¥604,800	最低制限価格	**********
契約金額(税込)		落札率(　%)	
コメント	応札者なしのため不調		

No	入札業者名	第１回入札額(円)	第２回入札額(円)	随意契約額(円)	摘要
1	50000002-0　ダミー01 ＣＥＯ　ダミー　クワナ	不参加			

29-002034

参考資料

入札日	工　事　名	担当課	業　種	入札方法	予定価格（税抜）	入札経過
1/10	市道東金井10号線道路修繕工事	土木課	土木工事業	一般	560,000	入札参加者がいないため不調 ※12/13にも同工事の入札を実施しているが、入札参加者なく不調に終わっている。
1/17	市道桑部１５号線道路修繕工事	土木課	土木工事業	一般	1,119,000	入札参加者がいないため不調
1/17	市道播磨岸西下２号線道路修繕工事	土木課	土木工事業	一般	745,000	入札参加者がいないため不調
1/24	市道深谷柚井線道路改良工事	土木課	土木工事業	一般	1,839,000	入札参加者がいないため不調
1/24	農道災害復旧工事（播磨地区）	農林水産課	土木工事業	一般	1,601,000	入札参加者がいないため不調
1/24	多度町香取地内水路修繕工事	土木課	土木工事業	一般	1,455,000	入札参加者がいないため不調
1/24	農道災害復旧工事（下深谷部地区）	農林水産課	土木工事業	一般	1,182,000	入札参加者がいないため不調
1/24	水路災害復旧工事（下深谷部地区）	農林水産課	土木工事業	一般	524,000	入札参加者がいないため不調
1/31	立会川災害復旧工事	土木課	土木工事業	一般	1,194,000	入札参加者がいないため不調